Before you begin / Antes decomenzar
Avant de commencer

BILT.

Download on the App Store

GET IT ON Google Play

3D-GUIDED INTERACTIVE ASSEMBLY INSTRUCTIONS CAN BE FOUND IN BILT
DOWNLOAD THE FREE APP

LAS INSTRUCCIONES DE ENSAMBLAJE INTERACTIVO GUIADAS EN 3D SE PUEDEN ENCONTRAR EN BILT
DESCARGA LA APLICACIÓN GRATUITA

LES INSTRUCTIONS D'ASSEMBLAGE INTERACTIF GUIDÉES EN 3D PEUVENT ÊTRE TROUVÉES EN BILT
TÉLÉCHARGER L'APPLICATION GRATUITE

MISSING SOMETHING?

¿TE FALTA ALGO? / BESOIN DE PIÈCES DE RECHANGE ? / FEHLT ETWAS? / ONTBREEKT ER IETS?

USA/CANADA	EUROPEAN REGIONS	AUSTRALIA
parts.KidKraft.com	parts.KidKraft.eu	parts.KidKraft.au

Welcome to the KidKraft family
We do our very best to ensure accuracy in every order, but occasionally we miss something. That's why our warranty covers every single part of your new product for 90 days after purchase. If you are missing parts or find any damage, it's easy to order replacements at **parts.KidKraft.com** in the US and **parts.kidkraft.eu** in Europe. You can also review your warranty, download assembly instructions and more by visiting **KidKraft.com**.
Before you begin, download the free Bilt app for quicker and easier assembly and warranty experience.

Bienvenido a la Familia Kidkraft
Hacemos nuestro mejor esfuerzo para asegurar la precisión en cada orden, pero a veces se nos olvida algo. Por este motivo, nuestra garantía cubre cada parte de su nuevo producto por los próximos 90 días después de su compra. Si a le falta alguna parte o si consigue algún daño en el producto, es muy sencillo solicitar un remplazo en **parts.KidKraft.com** en los Estados Unidos y en **parts.kidkraft.eu** en Europa. También puede revisar su garantía, descargar instrucciones de ensamblaje y mucho más visitando **KidKraft.com**.
Antes de comenzar, descarga la aplicación Bilt gratuita para que el montaje y el uso de la garantía te resulten más sencillos.

Bienvenue dans famille Kidkraft
Nous faisons de notre mieux pour assurer l'exactitude dans chaque commande, mais parfois nous manquons quelque chose. C'est pourquoi notre garantie couvre chaque partie de votre nouveau produit pendant 90 jours après l'achat. S'il vous manque des pièces ou si vous, c'est facile de commander des pièces de rechange chez **parts.KidKraft.com** aux États-Unis et **parts.kidkraft.eu** en Europe. Vous pouvez également consulter votre garantie, télécharger les instructions d'assemblage et plus encore en visitant **KidKraft.com**.
Avant de commencer, téléchargez l'application Bilt gratuite qui stocke les instructions de montage claires et rapides de votre produit ainsi que sa garantie.

Willkommen zu KidKraft Family
Wir geben unser Bestes, bei jeder Bestellung sicherzustellen, dass höchste Sorgfalt geboten wird, aber vereinzelt kann es vorkommen, dass wir etwas übersehen. Aus diesem Grund deckt unsere Garantie jedes einzelne Teil Ihres neuen Produkts für die Dauer von 90 Tagen nach Erwerb ab. Sie können ganz einfach Ersatzteile bei **parts.KidKraft.com** in den USA und **parts.KidKraft.eu** in Europa bestellen, sollten Teile fehlen oder Beschädigungen vorliegen. Besuchen Sie **KidKraft.com**, um unter anderem die Garantie einzusehen und Aufbauanleitungen herunterzuladen.
Laden Sie sich die Bilt App herunter, bevor Sie starten. Sie hilft Ihnen bei der Montage und macht es Ihnen einfach, Ihre Garantien im Blick zu behalten.

Welkom bij de Kidkraft-familie
Wij doen ons best om erg nauwkeurig te zijn bij elke bestelling, maar af en toe kunnen we wat missen. Daarom dekt onze garantie elk onderdeel van uw nieuwe product gedurende 90 dagen na aanschaf. Als er onderdelen ontbreken of als u schade opmerkt, kunnen vervangende onderdelen eenvoudig worden besteld op **parts.KidKraft.com** in de VS en **parts.kidkraft.eu** in Europa. U kunt tevens uw garantie bekijken, montage-instructies en meer downloaden door **KidKraft.com** te raadplegen.
Download de gratis Bilt-app voordat je begint, voor een snelle en eenvoudige montage en garantiemogelijkheden

Batch Code
Código De Lote
Code de lot
Chargennummer
Partij-code:

KidKraft®

Item Number
Número del artículo
Numéro d'article
Artikelnummern
Artikelnummers

65965

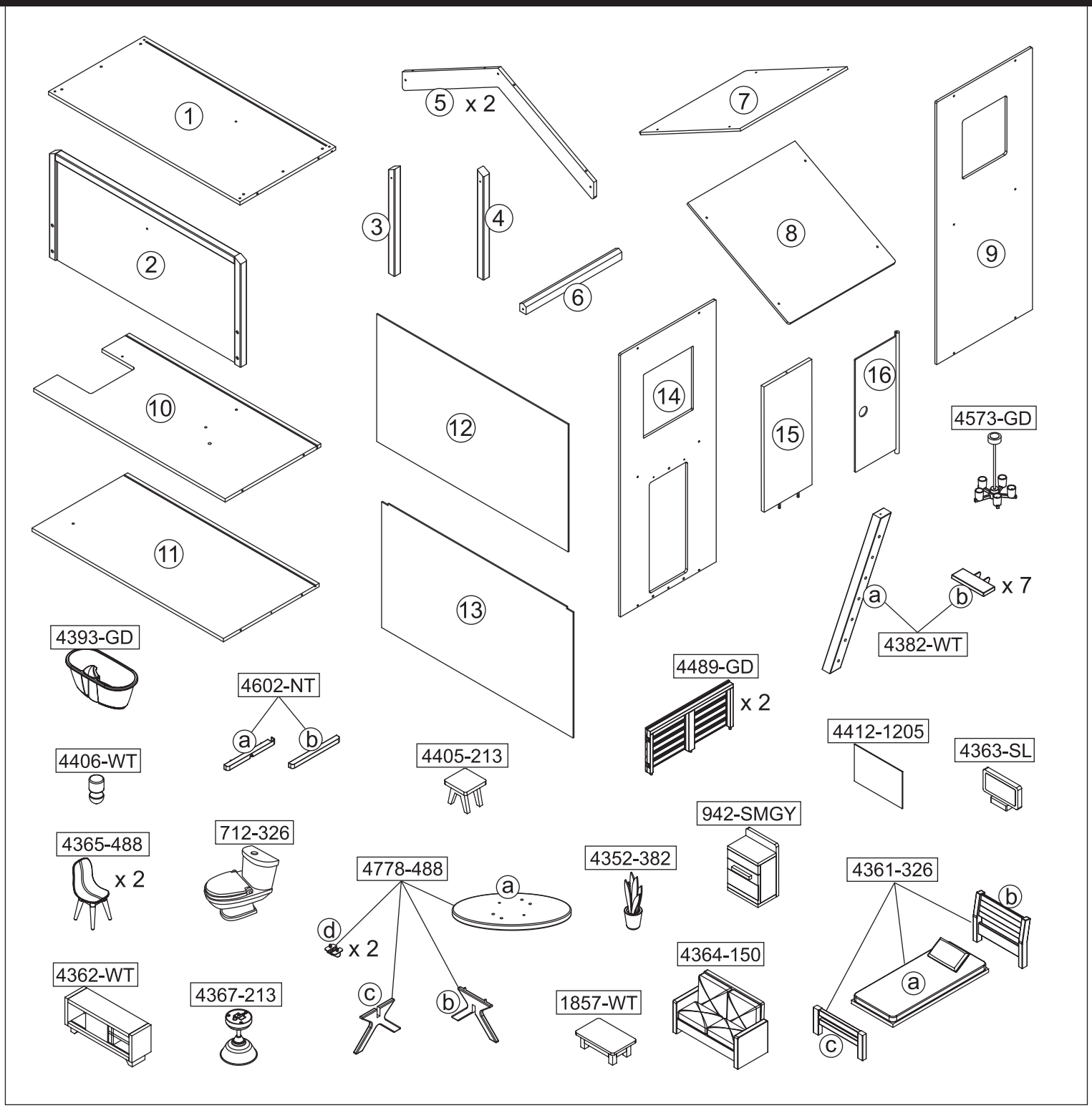

Parts and Hardware
Partes y Piezas Para Instalación
Pièces et matériel
Teile und Befestigungsmaterial
Onderdelen en Schroeven en Gereedschap

KidKraft®

A	x 21	B	x 2	C	x 16	D	x 1
38 mm		19 mm		24 mm		14 mm	

Parts and Hardware
Partes y Piezas Para Instalación
Pièces et matériel
Teile und Befestigungsmaterial
Onderdelen en Schroeven en Gereedschap

All hardware dimensions are approximate.
Todas las dimensiones de las herramientas son aproximaciones.
Toutes les dimensions du matériel sont approximatives.

Step
Paso
Étape
Schritt
Stap
1

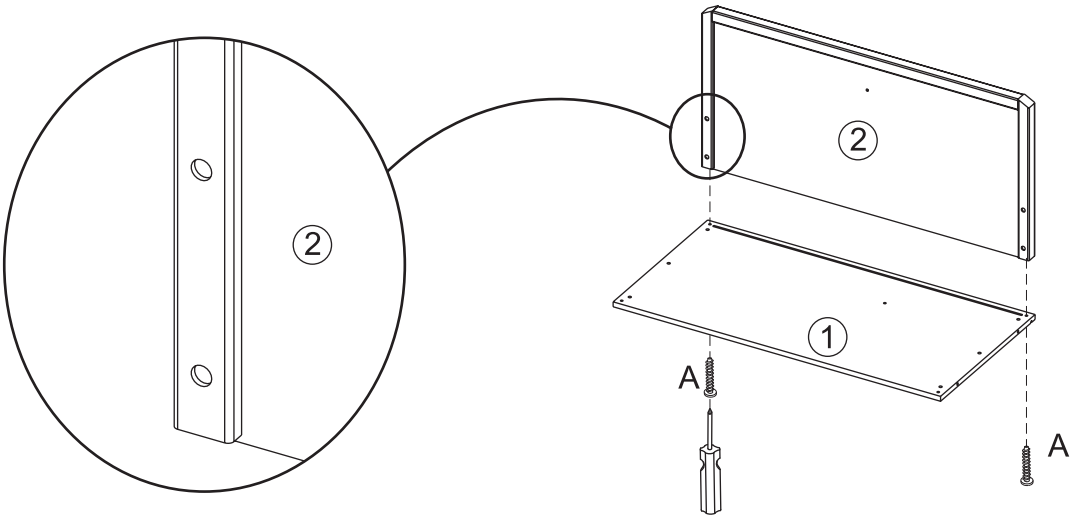

Step
Paso
Étape
Schritt
Stap
2

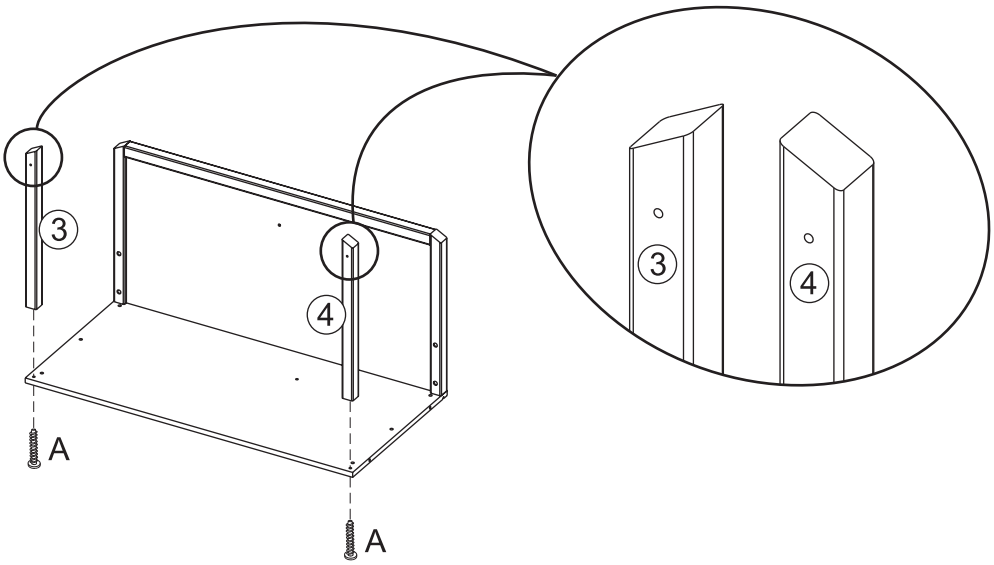

Step
Paso
Étape
Schritt
Stap
3

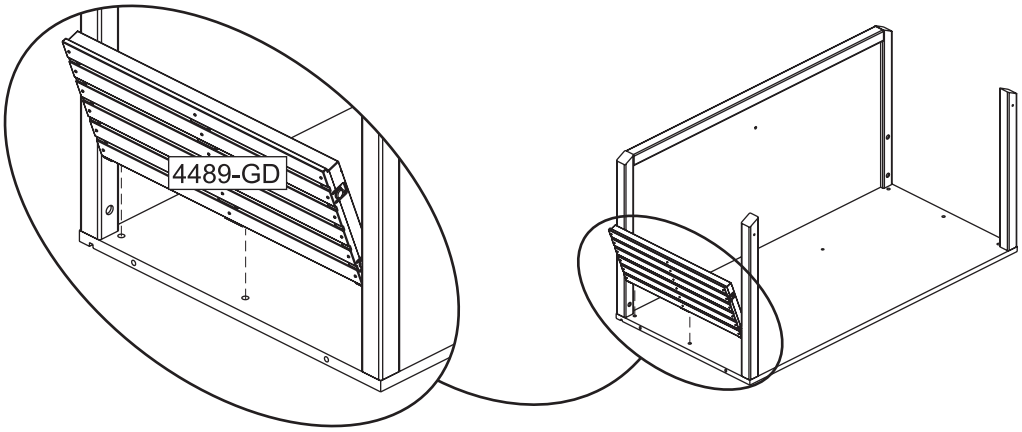

Step
Paso
Étape
Schritt
Stap
4

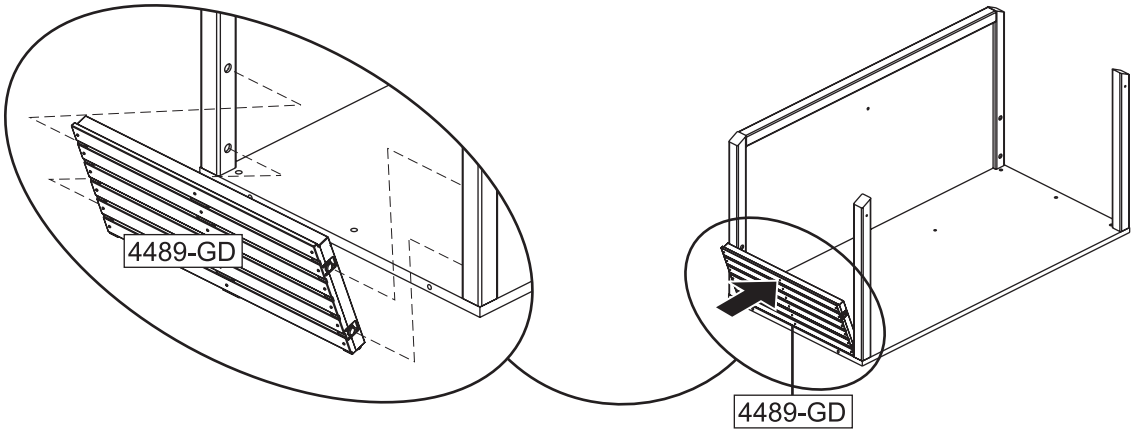

Step
Paso
Étape
Schritt
Stap
5

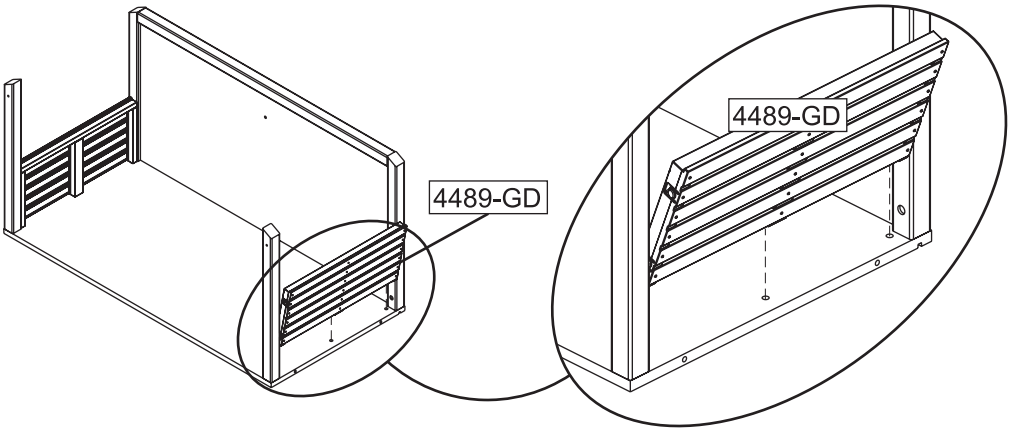

Step
Paso
Étape
Schritt
Stap
6

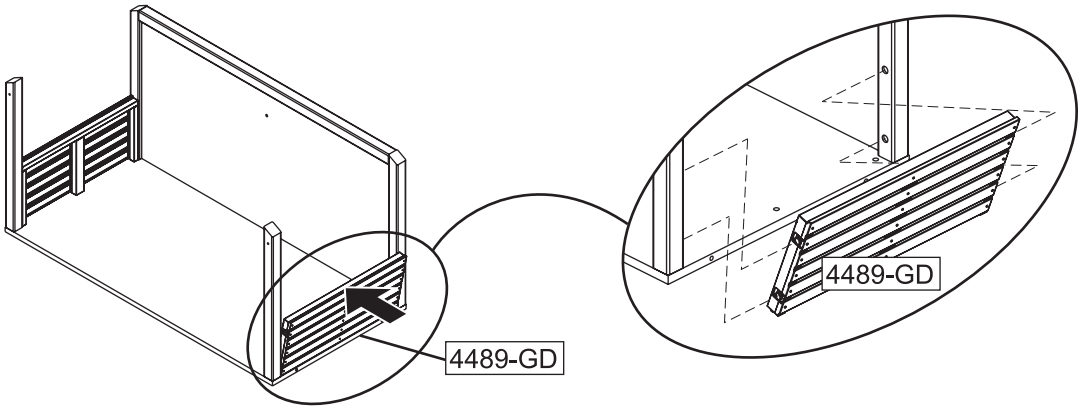

Step
Paso
Étape
Schritt
Stap
7

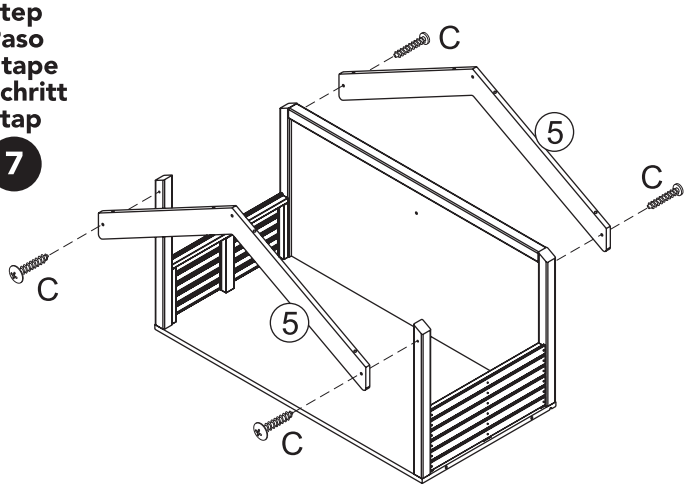

Step
Paso
Étape
Schritt
Stap
8

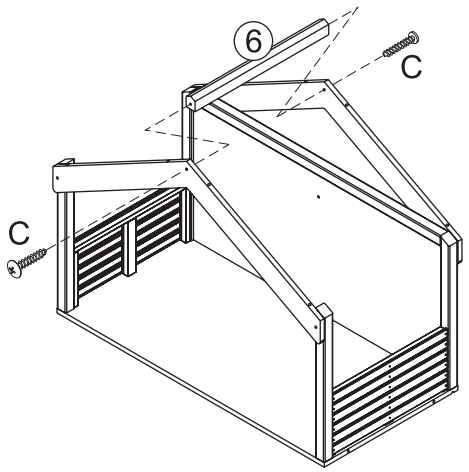

Step
Paso
Étape
Schritt
Stap
9

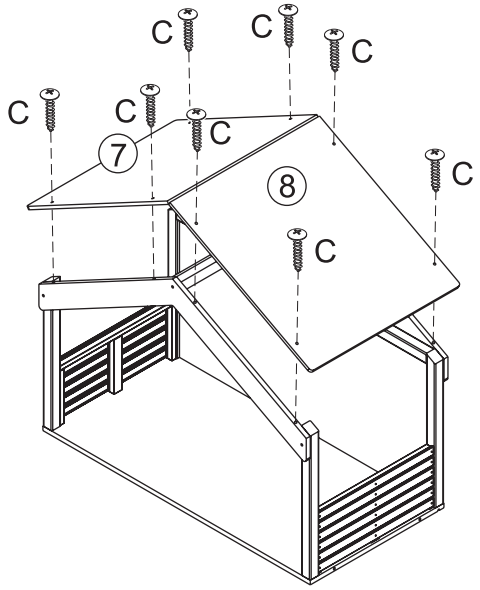

Step
Paso
Étape
Schritt
Stap
10

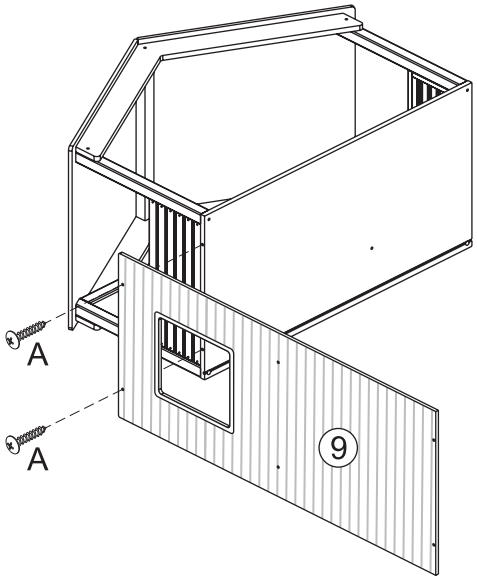

Step
Paso
Étape
Schritt
Stap
11

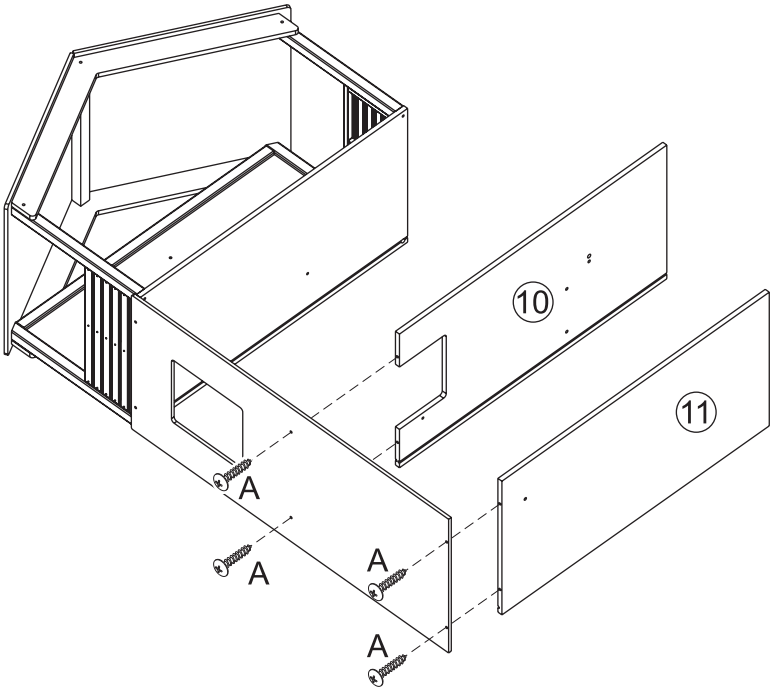

Step
Paso
Étape
Schritt
Stap

12

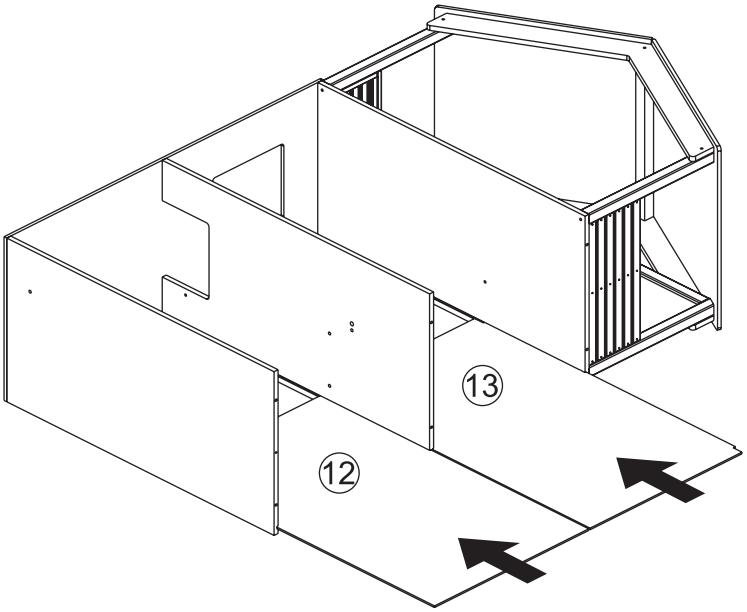

Step
Paso
Étape
Schritt
Stap

13

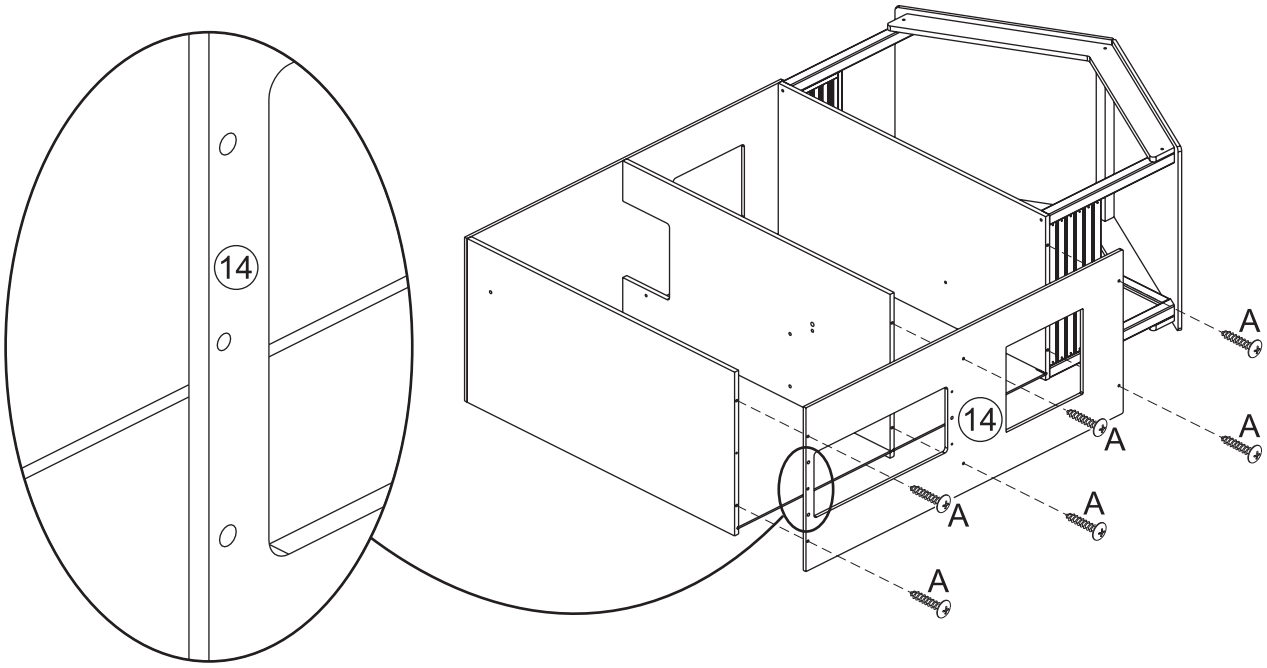

Step
Paso
Étape
Schritt
Stap
14

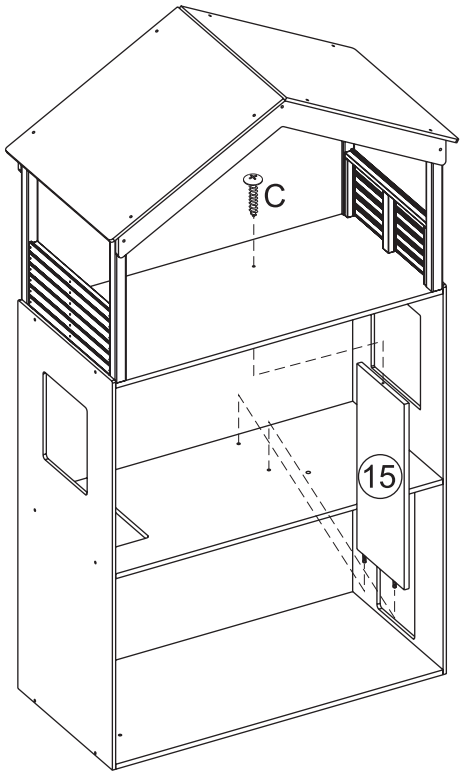

Step
Paso
Étape
Schritt
Stap
15

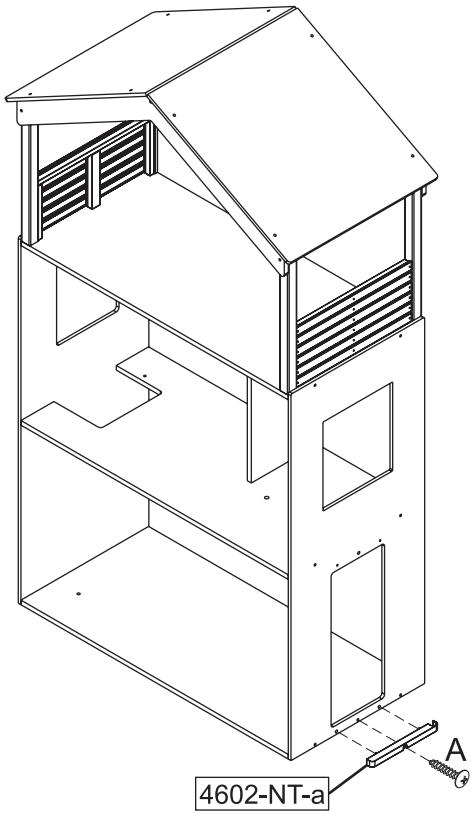

Step
Paso
Étape
Schritt
Stap
16

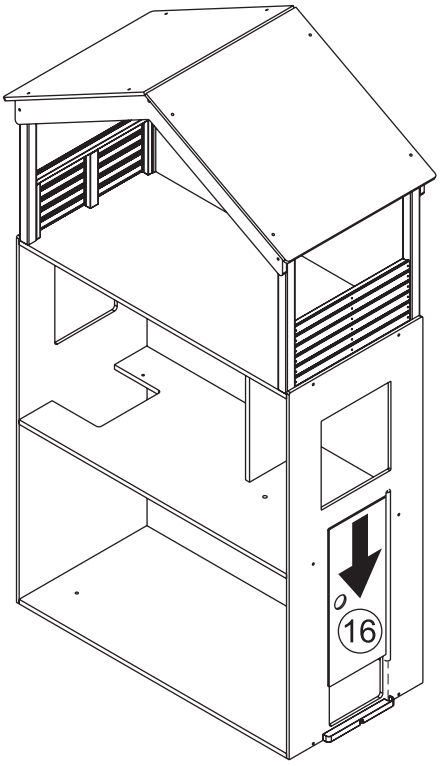

Step
Paso
Étape
Schritt
Stap
17

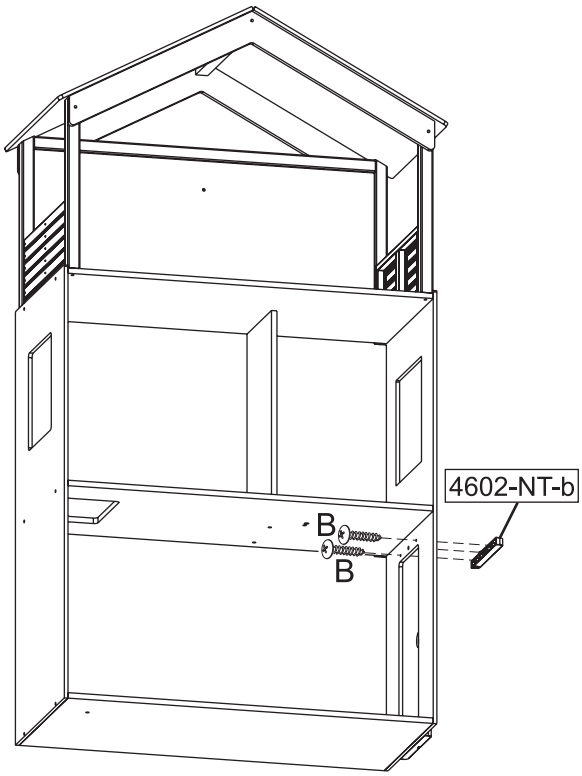

Step
Paso
Étape
Schritt
Stap
18

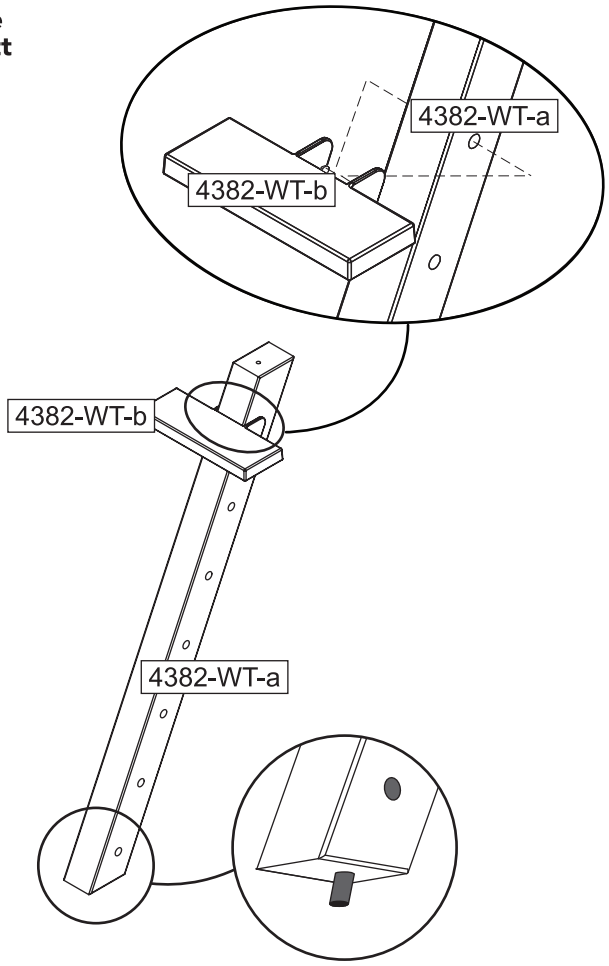

Step
Paso
Étape
Schritt
Stap
19

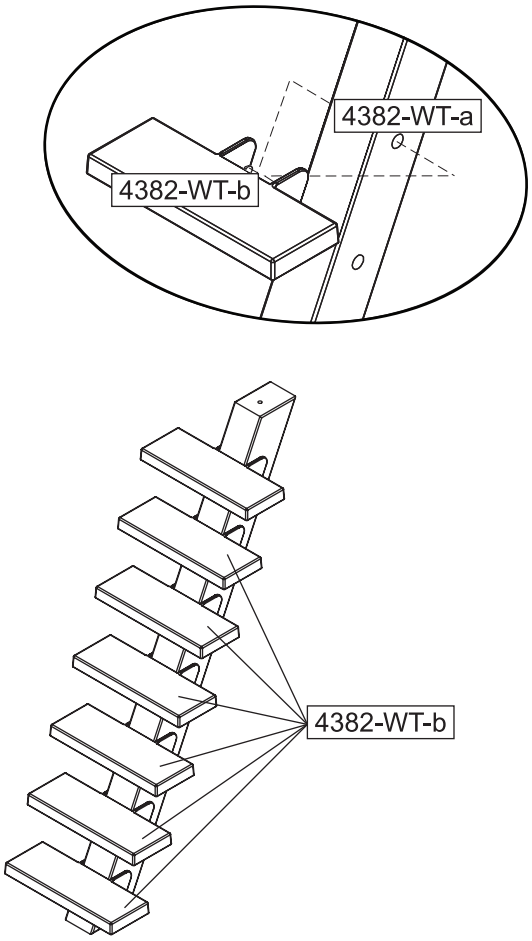

Step
Paso
Étape
Schritt
Stap
20

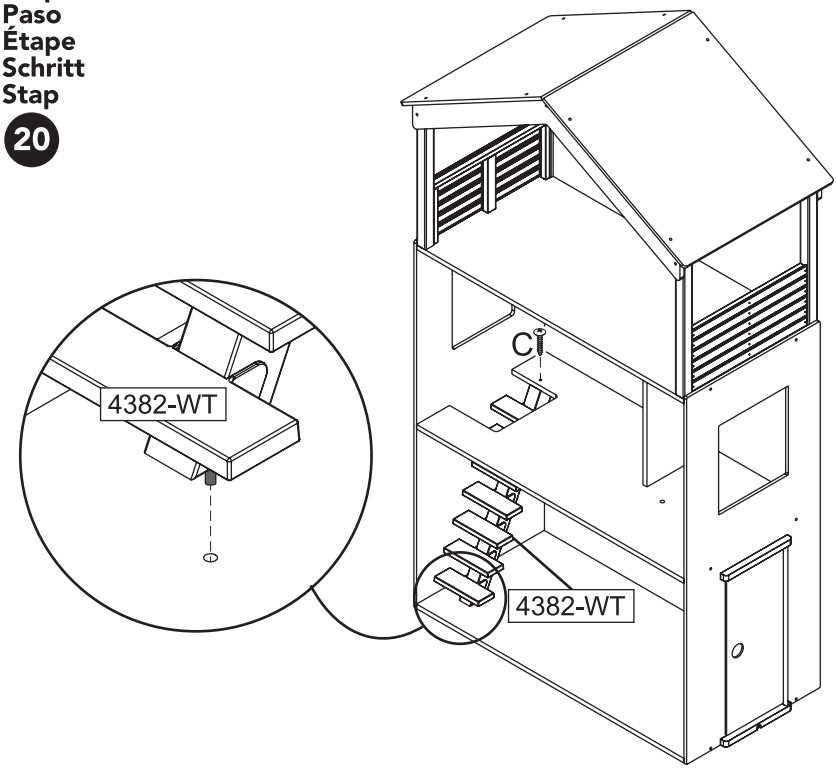

Step
Paso
Étape
Schritt
Stap
21

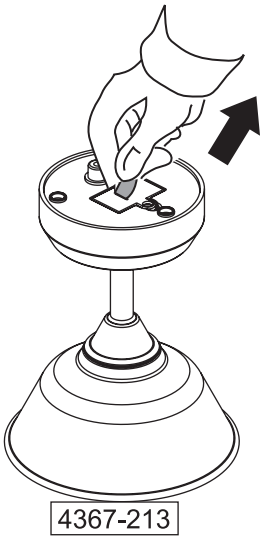

Step
Paso
Étape
Schritt
Stap
22

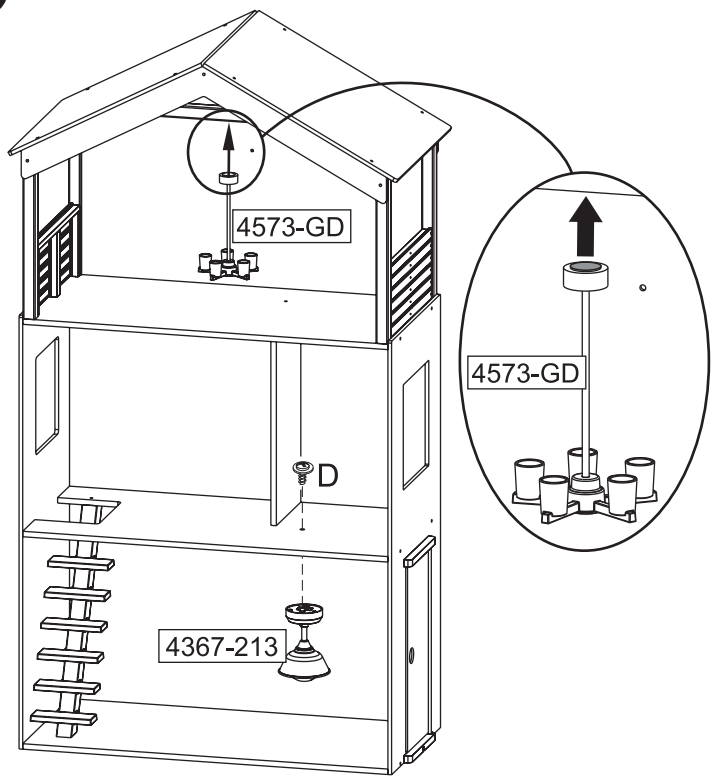

Step
Paso
Étape
Schritt
Stap
23

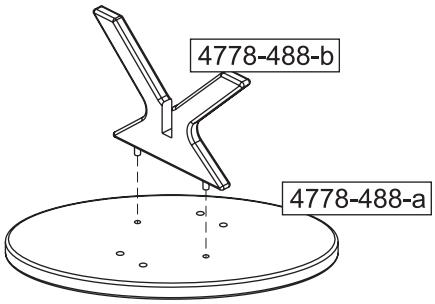

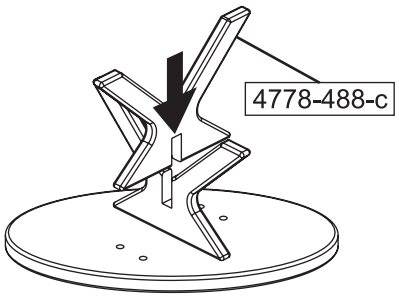

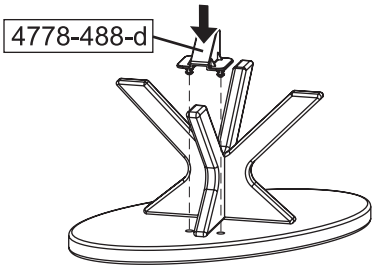

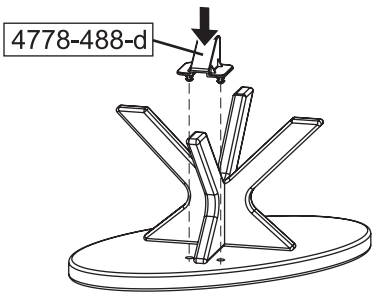

Step
Paso
Étape
Schritt
Stap
24

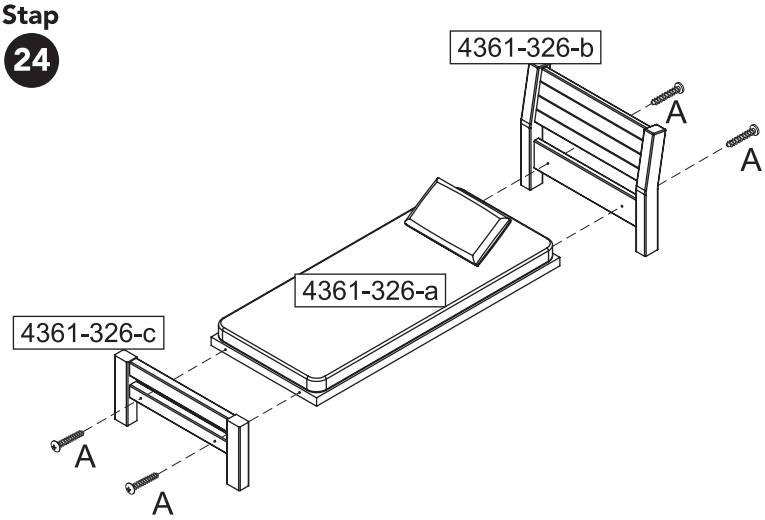

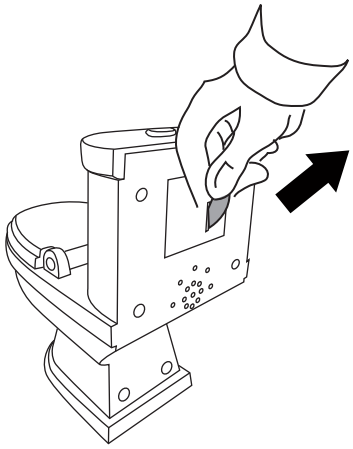

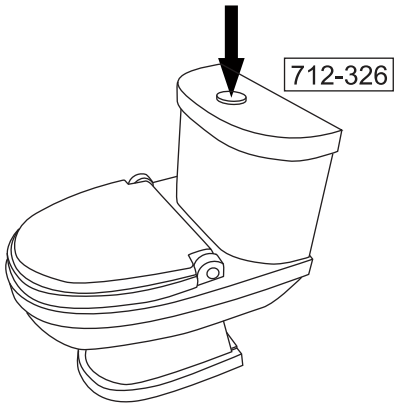

Step
Paso
Étape
Schritt
Stap
A1

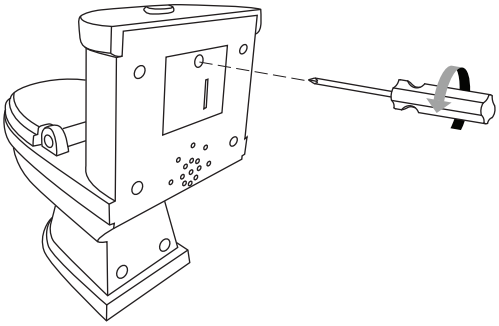

Step
Paso
Étape
Schritt
Stap
A2

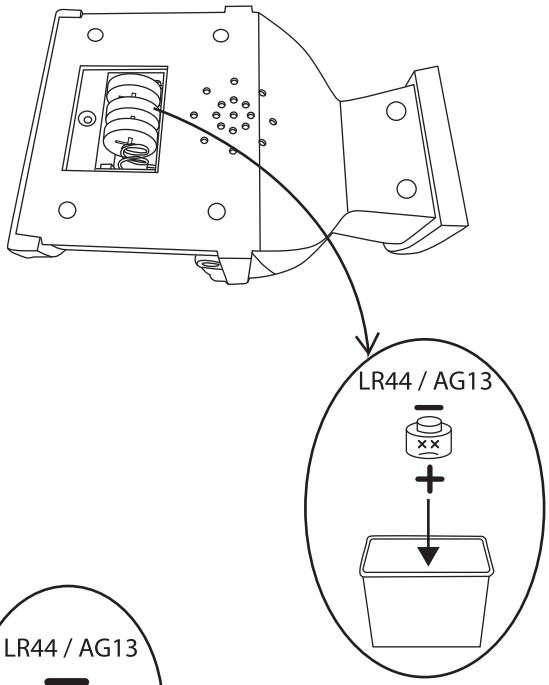

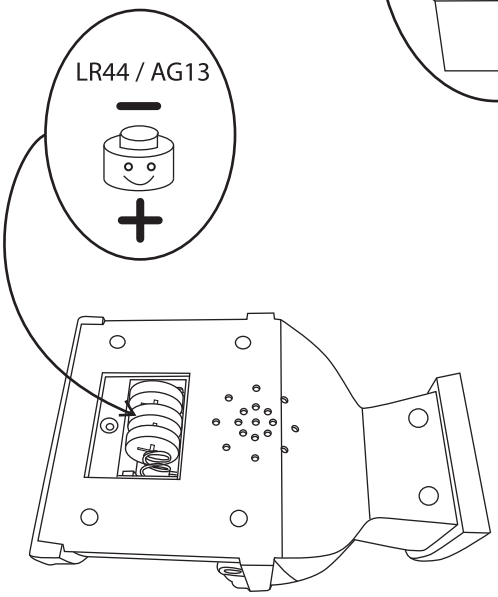

Step
Paso
Étape
Schritt
Stap
A3

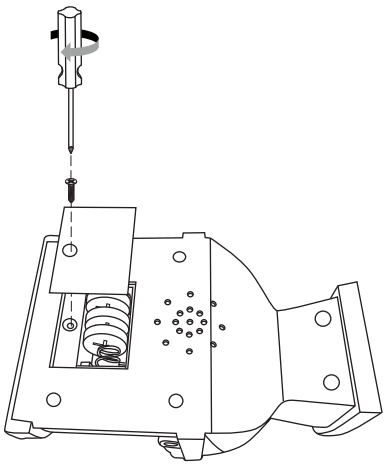

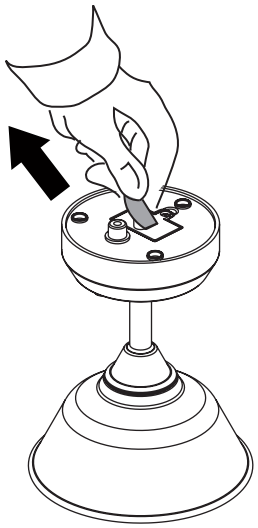

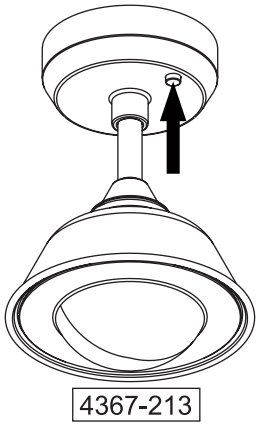

Step
Paso
Étape
Schritt
Stap
B1

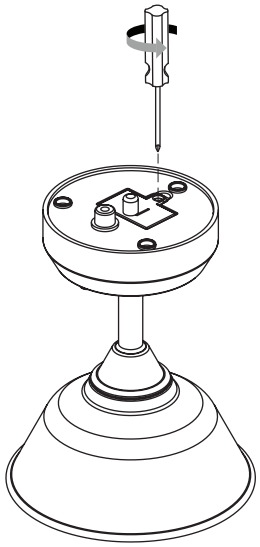

Step
Paso
Étape
Schritt
Stap
B3

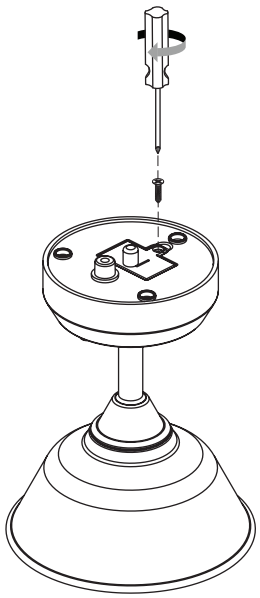
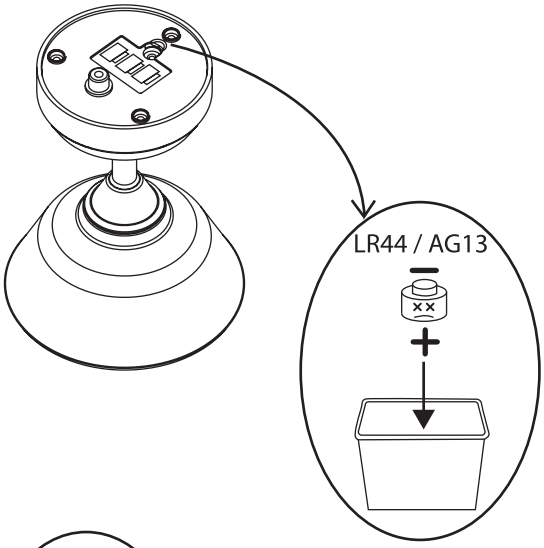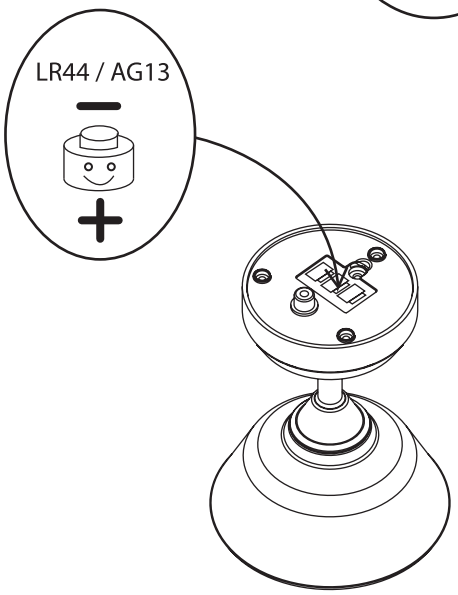
Step
Paso
Étape
Schritt
Stap
B2