MISSING SOMETHING? / ¿TE FALTA ALGO? / BESOIN DE PIÈCES DE RECHANGE ? / FEHLT ETWAS? / ONTBREEKT ER IETS?

USA/CANADA
parts.KidKraft.com

EUROPEAN REGIONS
parts.KidKraft.eu

AUSTRALIA
parts.KidKraft.au

Welcome to the KidKraft family
We do our very best to ensure accuracy in every order, but occasionally we miss something. That's why our warranty covers every single part of your new product for 90 days after purchase. If you are missing parts or find any damage, it's easy to order replacements at **parts.KidKraft.com** in the US and **parts.kidkraft.eu** in Europe. You can also review your warranty, download assembly instructions and more by visiting **KidKraft.com**.

Bienvenido a la Familia Kidkraft
Hacemos nuestro mejor esfuerzo para asegurar la precisión en cada orden, pero a veces se nos olvida algo. Por este motivo, nuestra garantía cubre cada parte de su nuevo producto por los próximos 90 días después de su compra. Si a le falta alguna parte o si consigue algún daño en el producto, es muy sencillo solicitar un remplazo en **parts.KidKraft.com** en los Estados Unidos y en **parts.kidkraft.eu** en Europa. También puede revisar su garantía, descargar instrucciones de ensamblaje y mucho más visitando **KidKraft.com**.

Bienvenue dans famille Kidkraft
Nous faisons de notre mieux pour assurer l'exactitude dans chaque commande, mais parfois nous manquons quelque chose. C'est pourquoi notre garantie couvre chaque partie de votre nouveau produit pendant 90 jours après l'achat. S'il vous manque des pièces ou si vous, c'est facile de commander des pièces de rechange chez **parts.KidKraft.com** aux États-Unis et **parts.kidkraft.eu** en Europe. Vous pouvez également consulter votre garantie, télécharger les instructions d'assemblage et plus encore en visitant **KidKraft.com**.

Willkommen zu KidKraft Family
Wir geben unser Bestes, bei jeder Bestellung sicherzustellen, dass höchste Sorgfalt geboten wird, aber vereinzelt kann es vorkommen, dass wir etwas übersehen. Aus diesem Grund deckt unsere Garantie jedes einzelne Teil Ihres neuen Produkts für die Dauer von 90 Tagen nach Erwerb ab. Sie können ganz einfach Ersatzteile bei **parts.KidKraft.com** in den USA und **parts.KidKraft.eu** in Europa bestellen, sollten Teile fehlen oder Beschädigungen vorliegen. Besuchen Sie **KidKraft.com**, um unter anderem die Garantie einzusehen und Aufbauanleitungen herunterzuladen.

Welkom bij de Kidkraft-familie
Wij doen ons best om erg nauwkeurig te zijn bij elke bestelling, maar af en toe kunnen we wat missen. Daarom dekt onze garantie elk onderdeel van uw nieuwe product gedurende 90 dagen na aanschaf. Als er onderdelen ontbreken of als u schade opmerkt, kunnen vervangende onderdelen eenvoudig worden besteld op **parts.KidKraft.com** in de VS en **parts.kidkraft.eu** in Europa. U kunt tevens uw garantie bekijken, montage-instructies en meer downloaden door **KidKraft.com** te raadplegen.

Batch Code
Código De Lote
Code de lot
Chargennummer
Partij-code:

KidKraft®

Item Number
Número del artículo
Numéro d'article
Artikelnummern
Artikelnummers

53444A

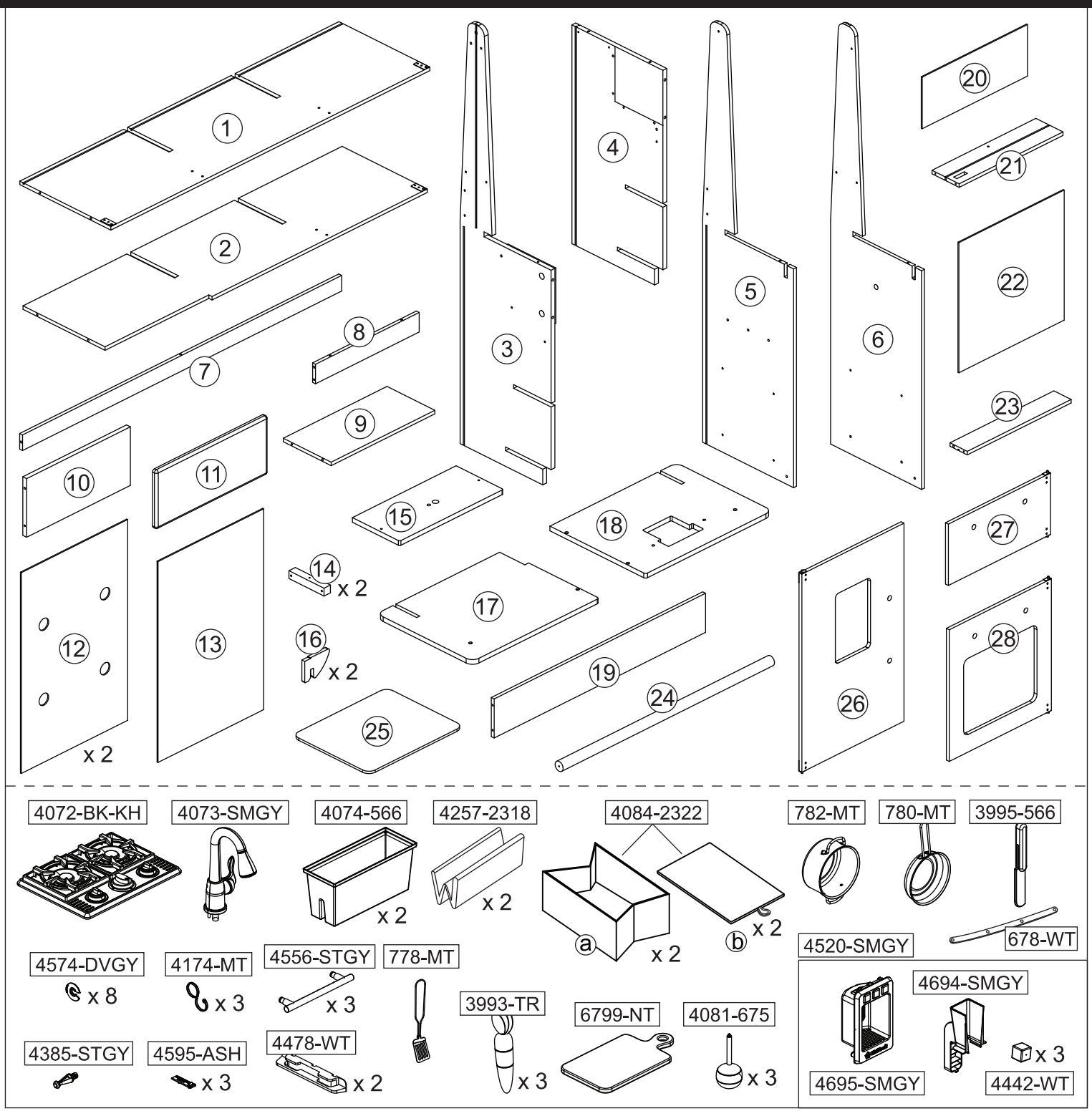

Parts and Hardware
Partes y Piezas Para Instalación
Pièces et matériel
Teile und Befestigungsmaterial
Onderdelen en Schroeven en Gereedschap

KidKraft®

A x 26	E x 4	I x 1	M x 1
40 mm Yellow / Amarillo / Jaune / Gelb / Geel	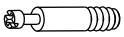	35 mm	
B x 5	**F x 4**	**J x 1**	**x 1**
40 mm White / Blanco / Blanc / Weiß / Wit		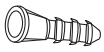	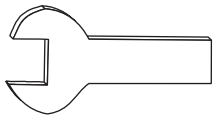
C x 6	**G x 2**	**K x 1**	
25 mm Yellow / Amarillo / Jaune / Gelb / Geel	25 mm White / Blanco / Blanc / Weiß / Wit		
D x 11	**H x 1**	**L x 2**	
	24 mm		

Parts and Hardware
Partes y Piezas Para Instalación
Pièces et matériel
Teile und Befestigungsmaterial
Onderdelen en Schroeven en Gereedschap

All hardware dimensions are approximate.
Todas las dimensiones de las herramientas son aproximaciones.
Toutes les dimensions du matériel sont approximatives.

Step
Paso
Étape
Schritt
Stap
1

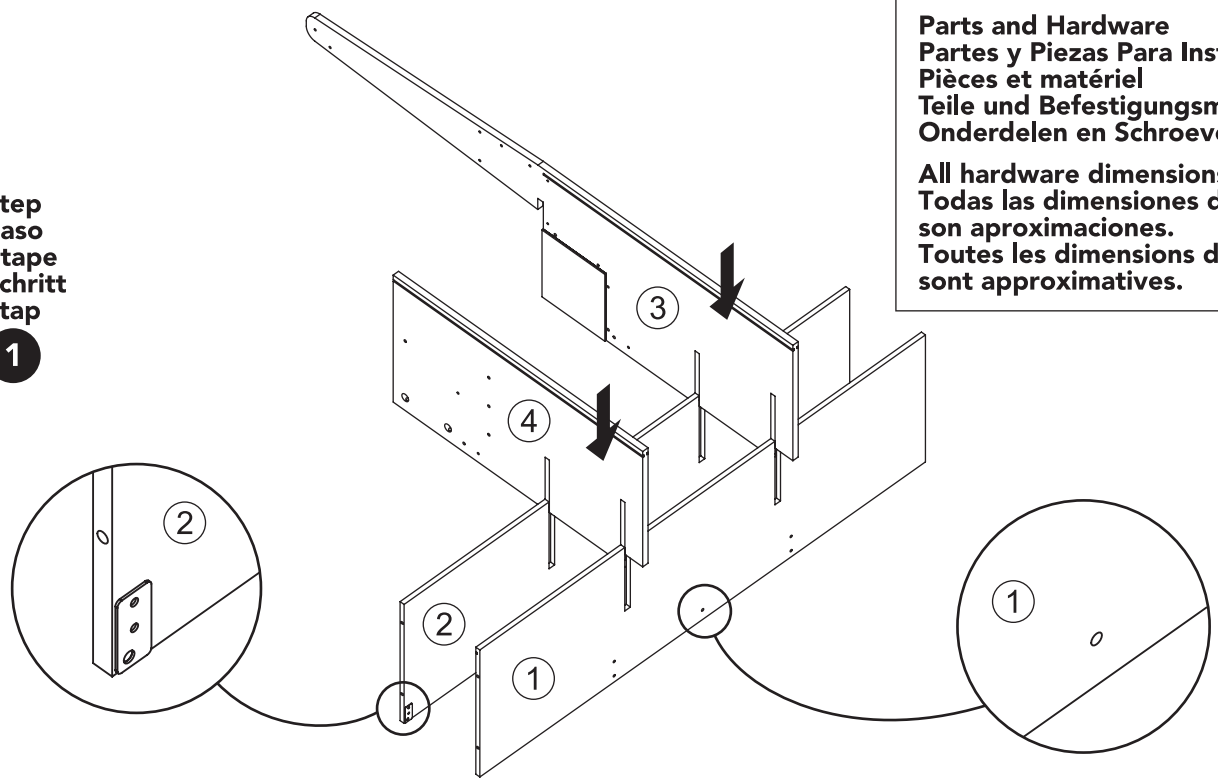

Step
Paso
Étape
Schritt
Stap

2

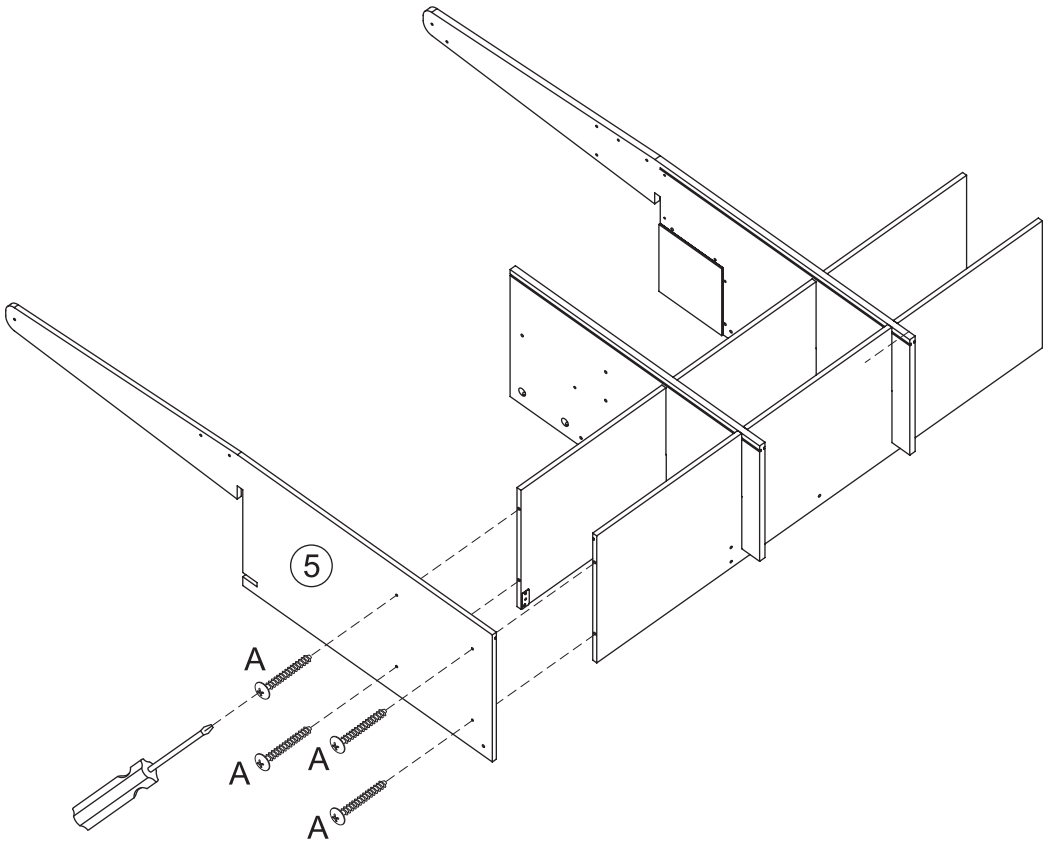

Step
Paso
Étape
Schritt
Stap

3

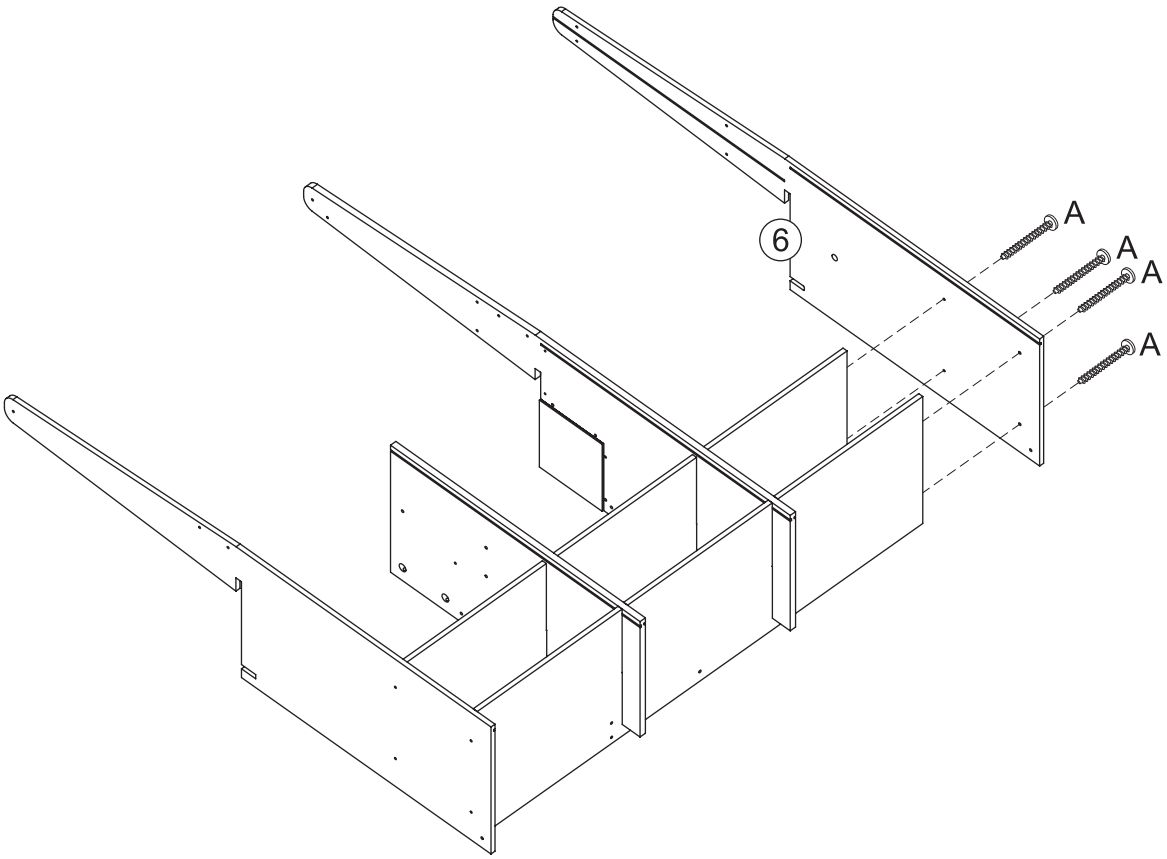

Step
Paso
Étape
Schritt
Stap

4

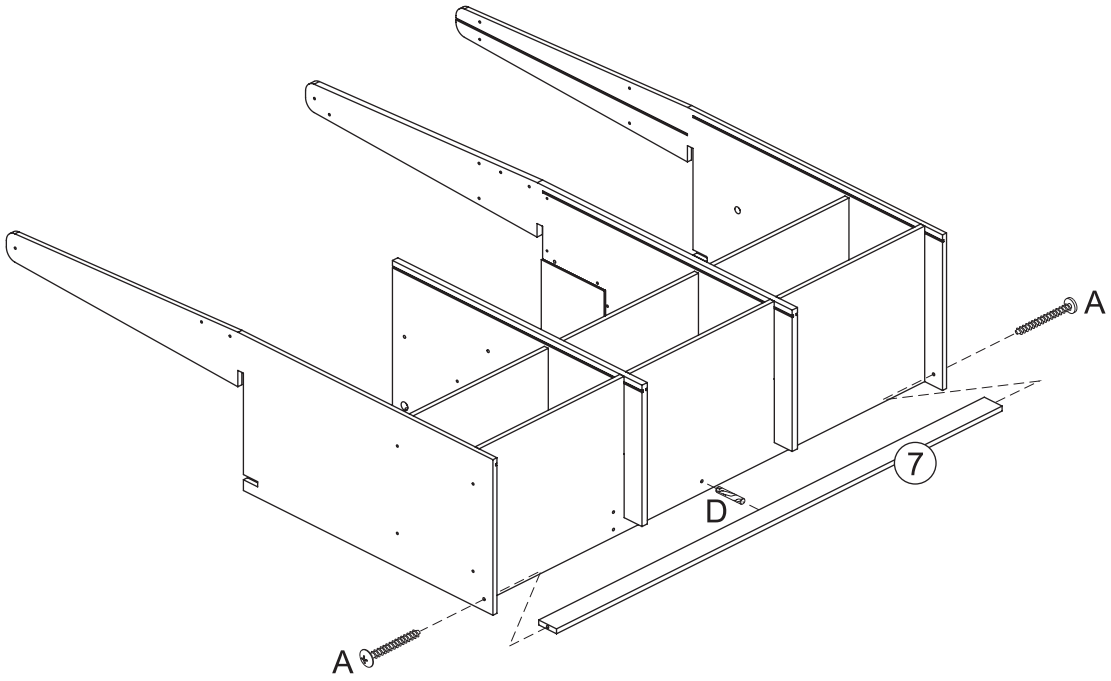

Step
Paso
Étape
Schritt
Stap

5

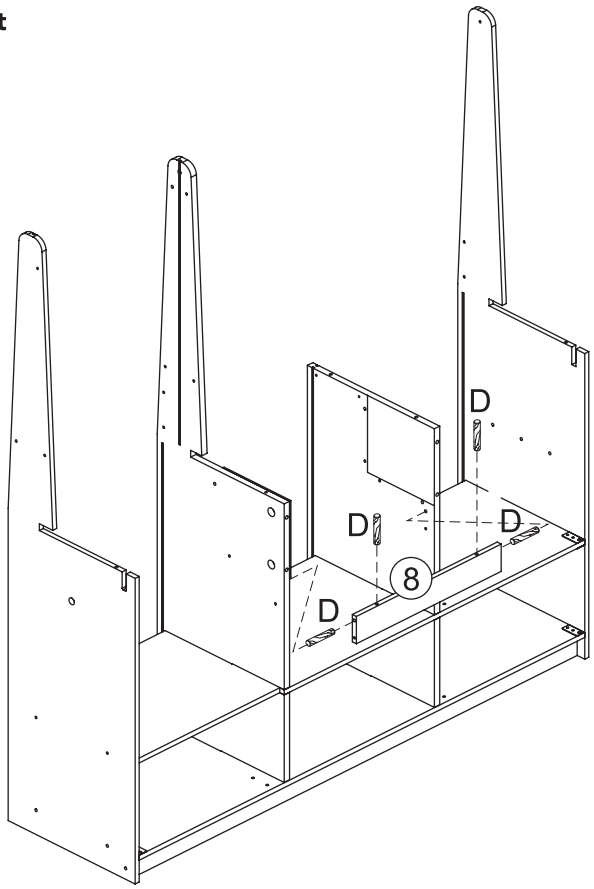

Step
Paso
Étape
Schritt
Stap

6

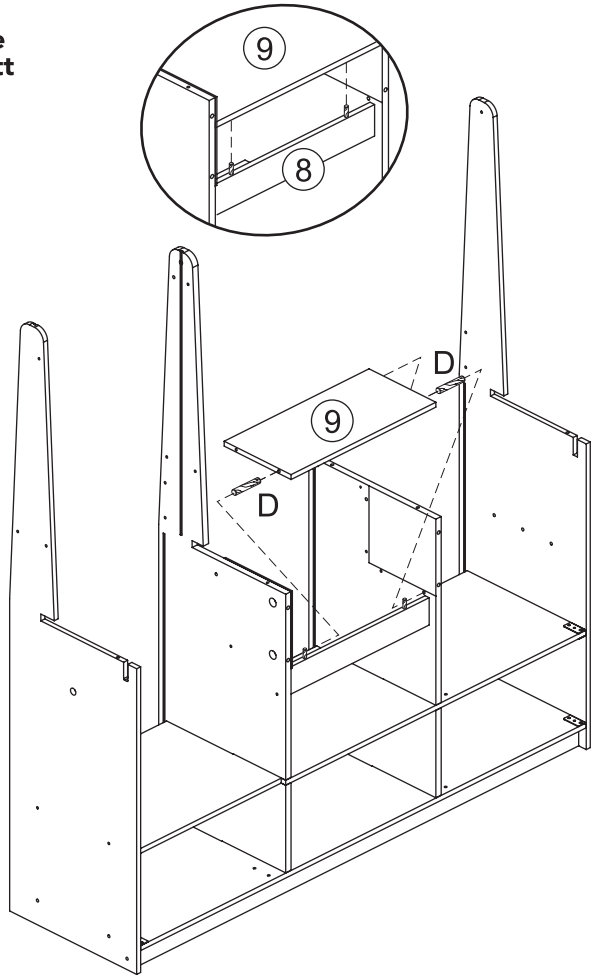

Step
Paso
Étape
Schritt
Stap

7

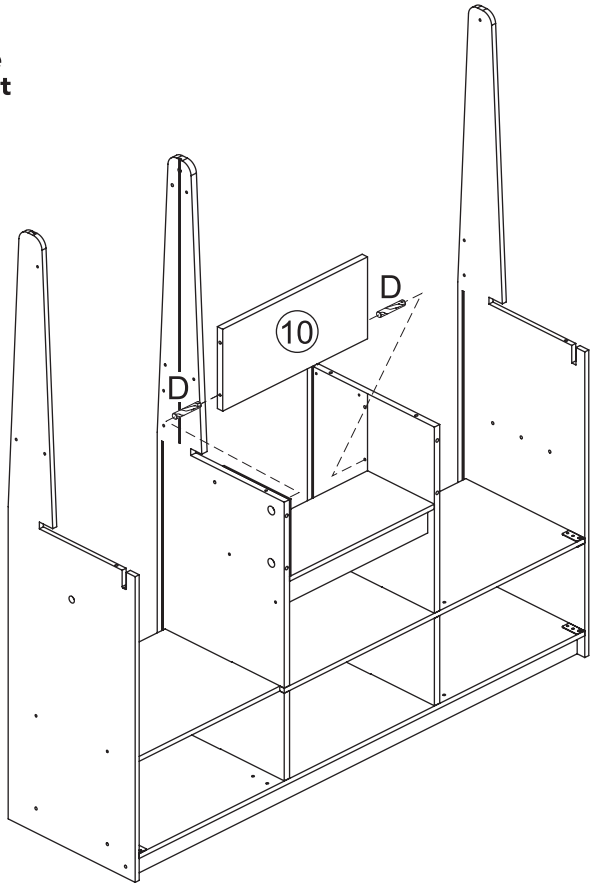

Step
Paso
Étape
Schritt
Stap

8

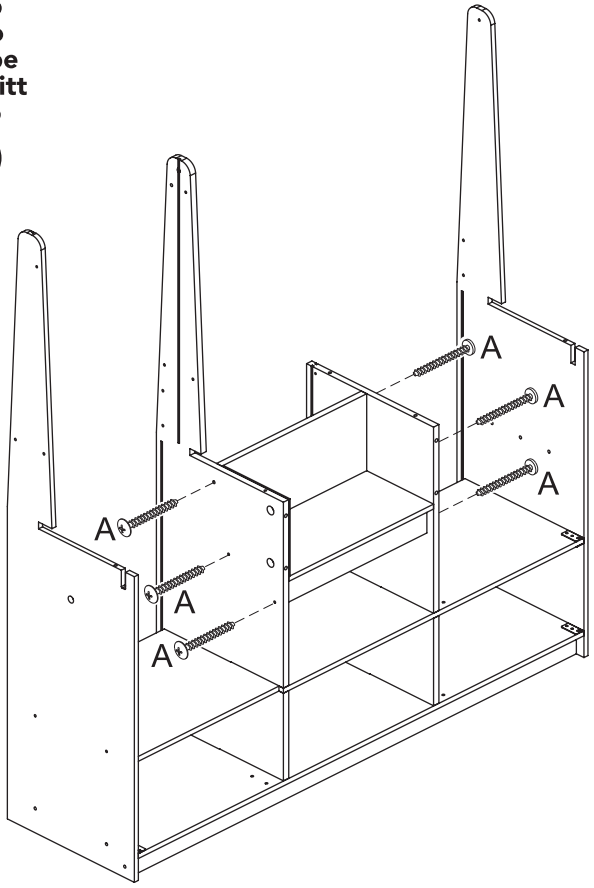

Step
Paso
Étape
Schritt
Stap

9

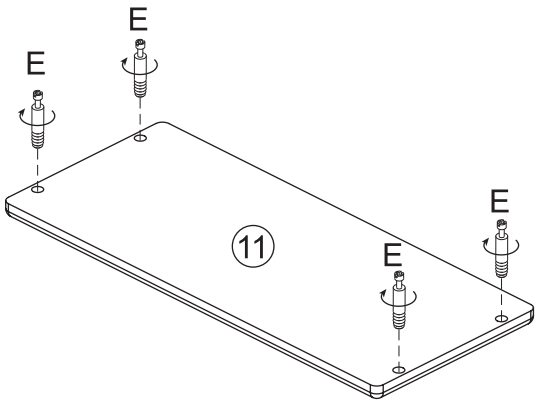

Step
Paso
Étape
Schritt
Stap

10

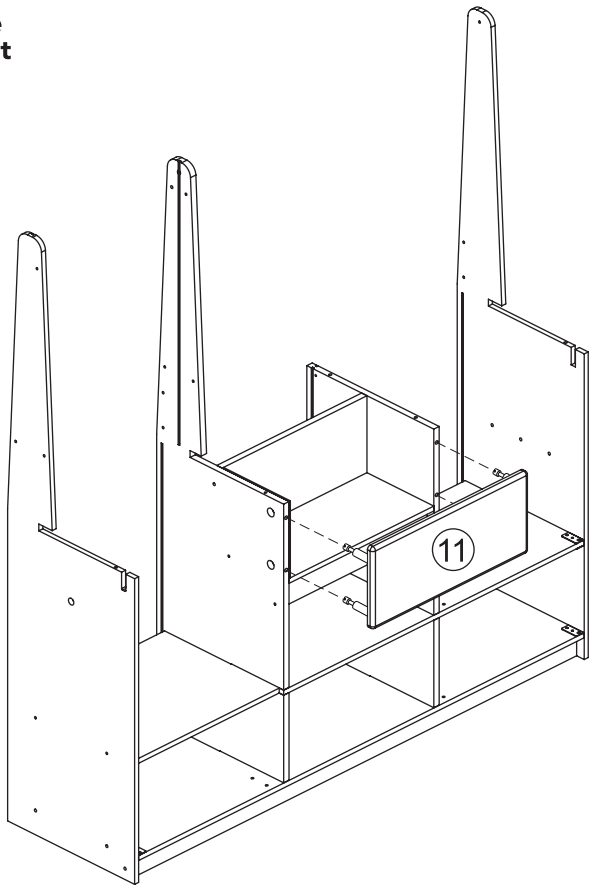

Step
Paso
Étape
Schritt
Stap

11

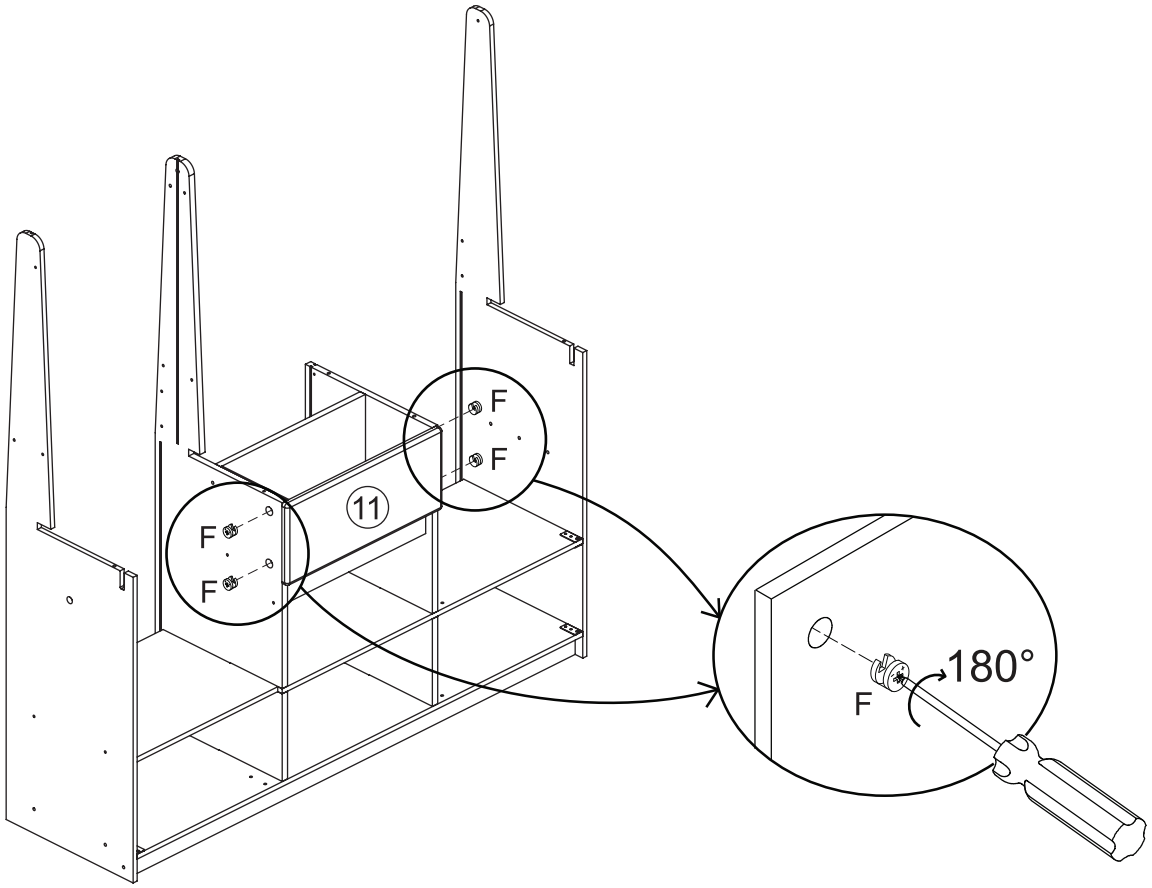

Step
Paso
Étape
Schritt
Stap

12

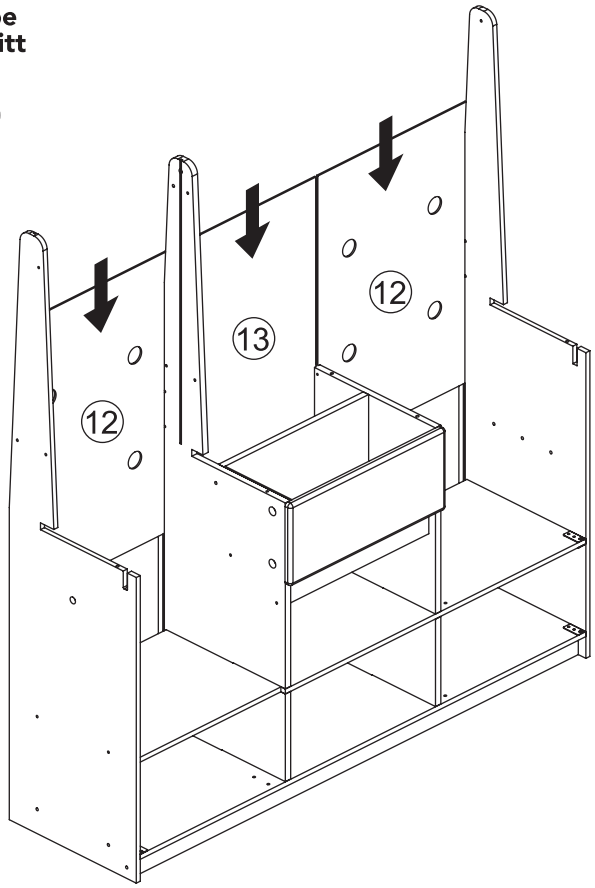

Step
Paso
Étape
Schritt
Stap

13

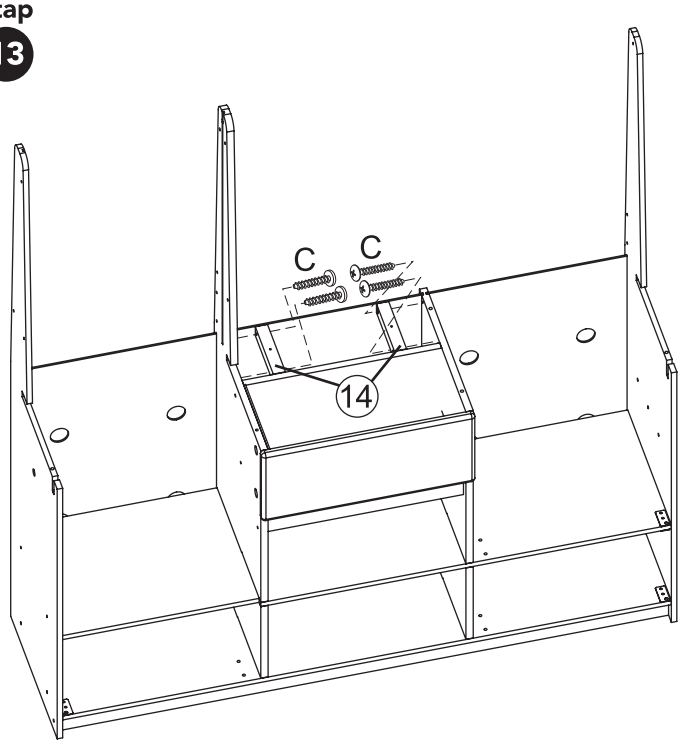

Step
Paso
Étape
Schritt
Stap

14

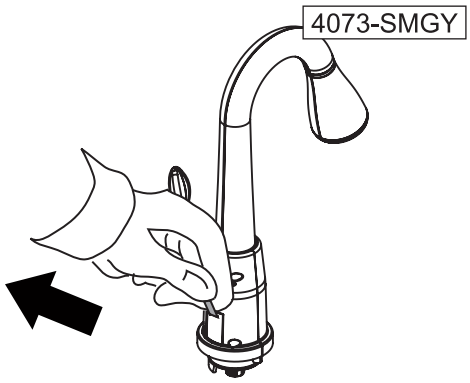

Step
Paso
Étape
Schritt
Stap

15

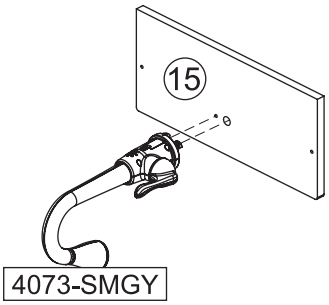

Step
Paso
Étape
Schritt
Stap

16

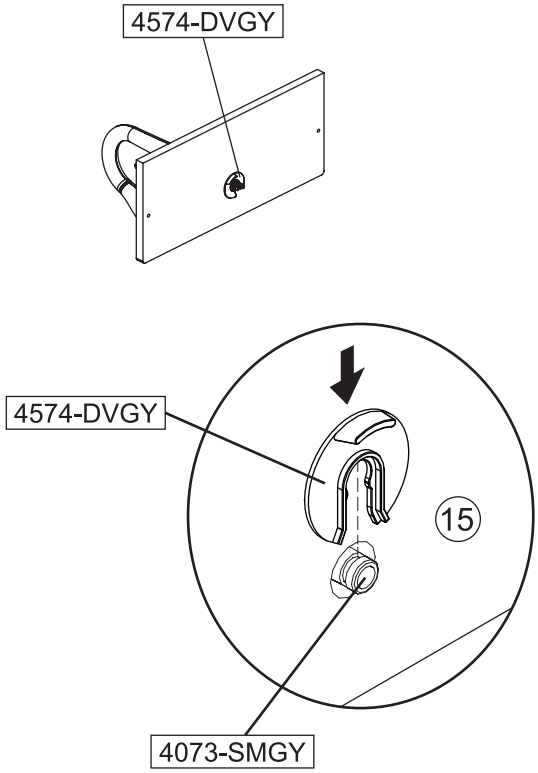

Step
Paso
Étape
Schritt
Stap

17

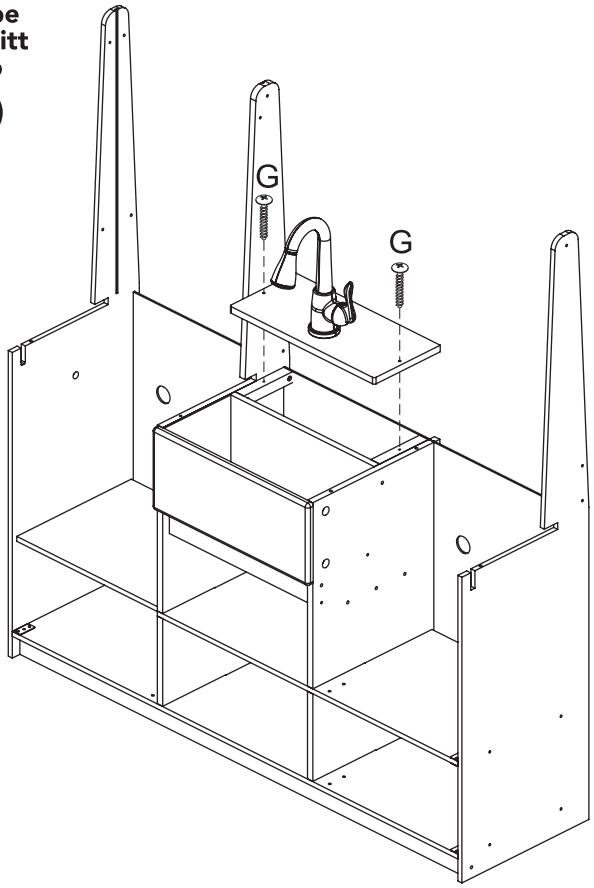

Step
Paso
Étape
Schritt
Stap

18

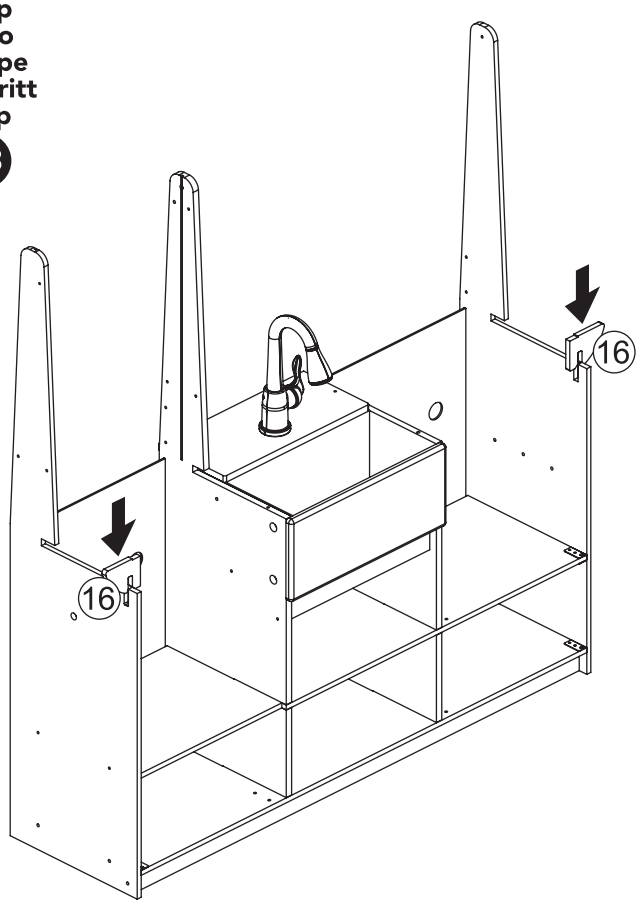

Step
Paso
Étape
Schritt
Stap

19

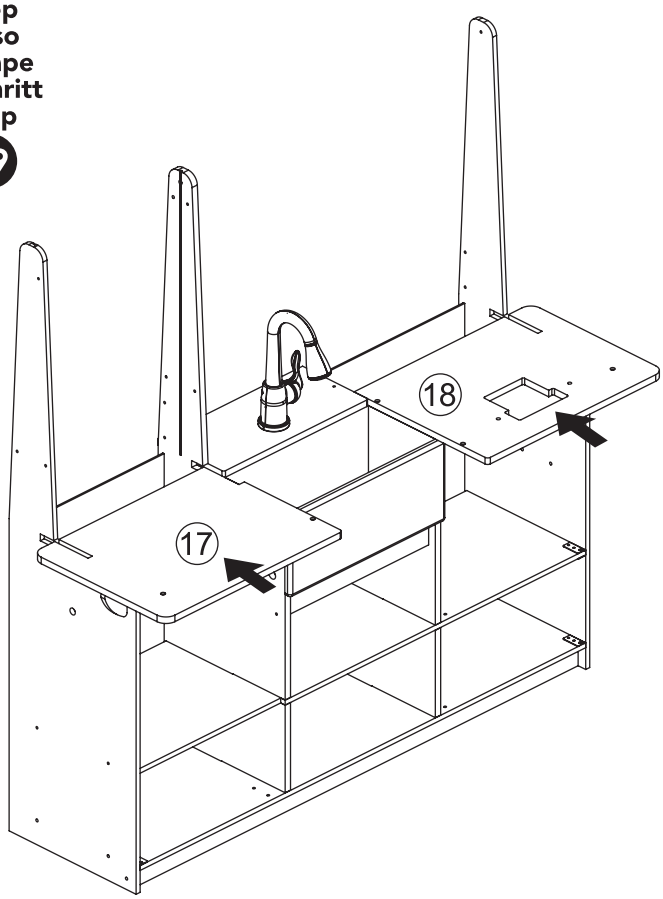

Step
Paso
Étape
Schritt
Stap

20

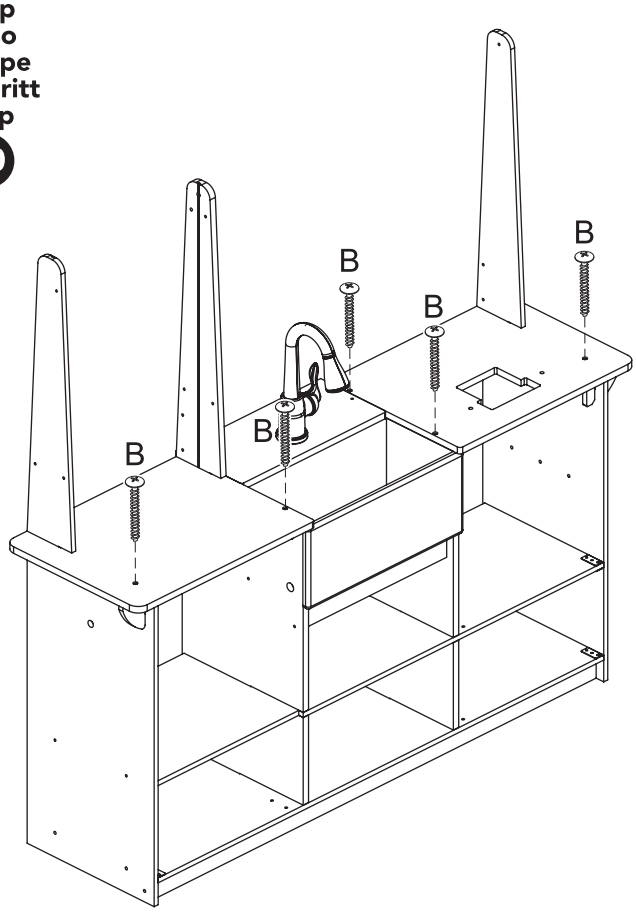

Step
Paso
Étape
Schritt
Stap

21

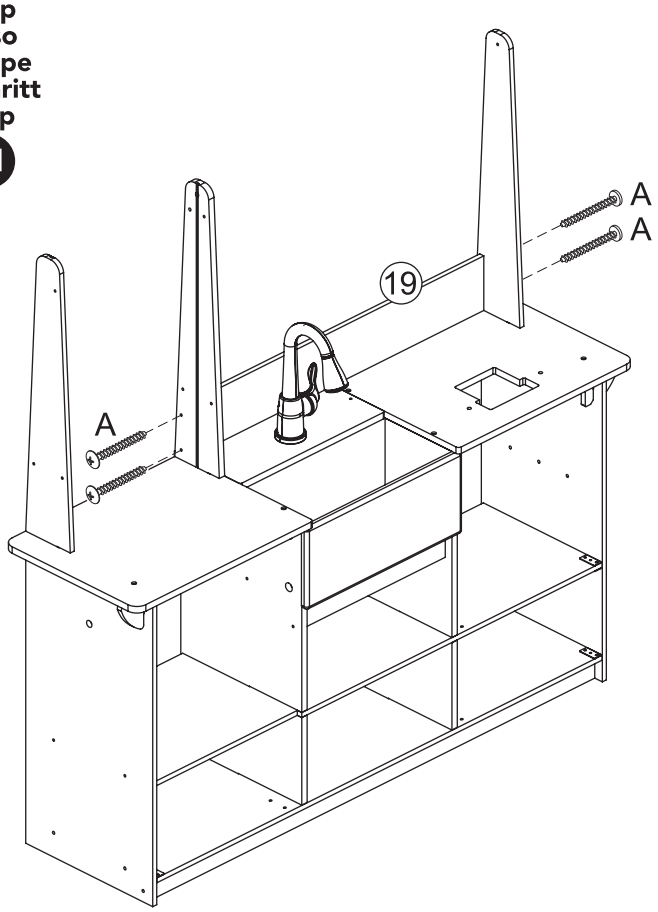

Step
Paso
Étape
Schritt
Stap
22

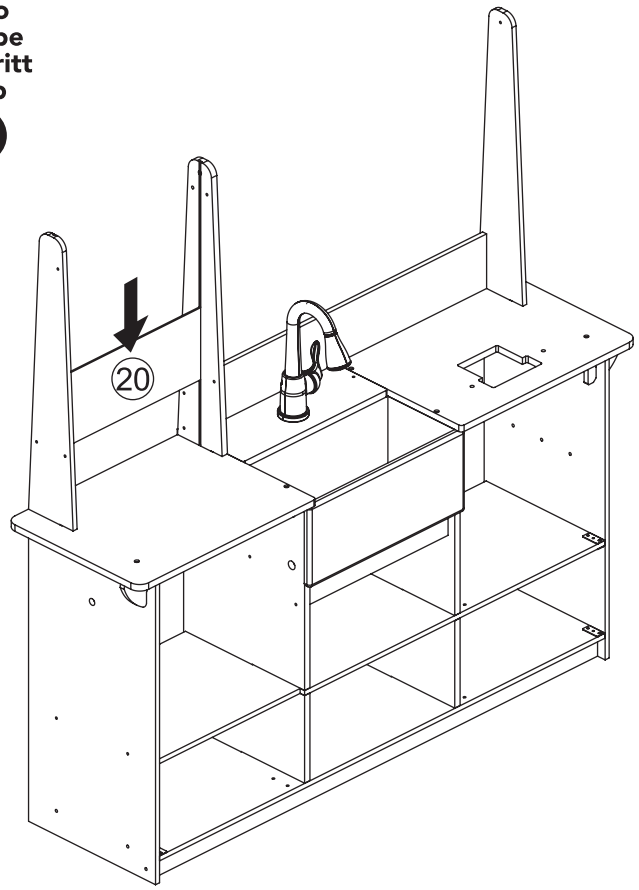

Step
Paso
Étape
Schritt
Stap
23

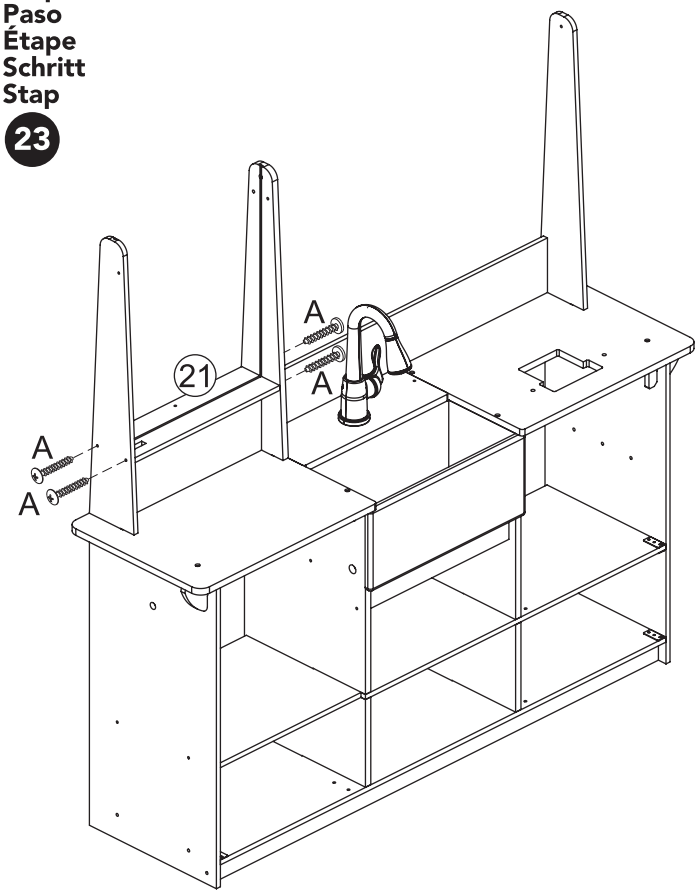

Step
Paso
Étape
Schritt
Stap
24

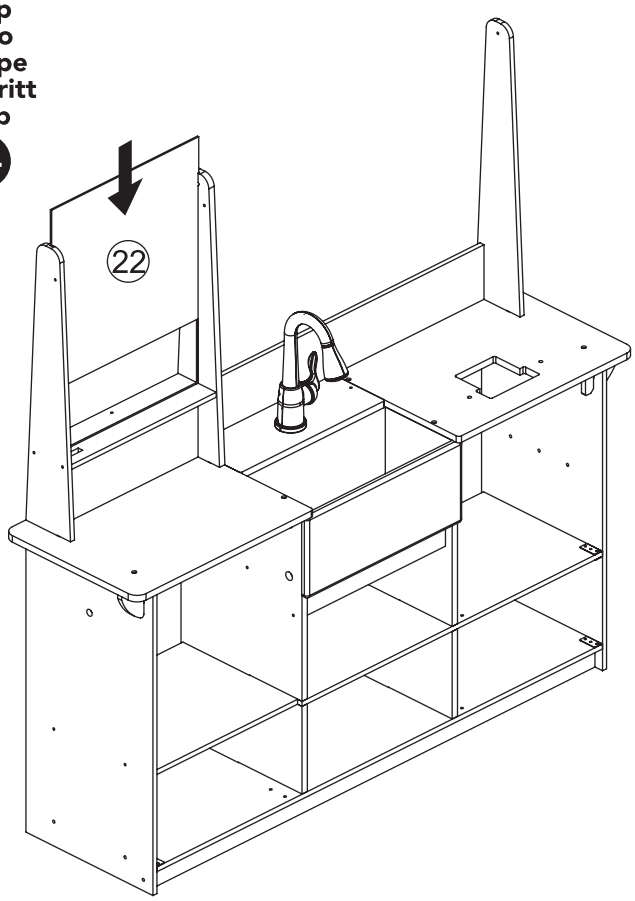

Step
Paso
Étape
Schritt
Stap
25

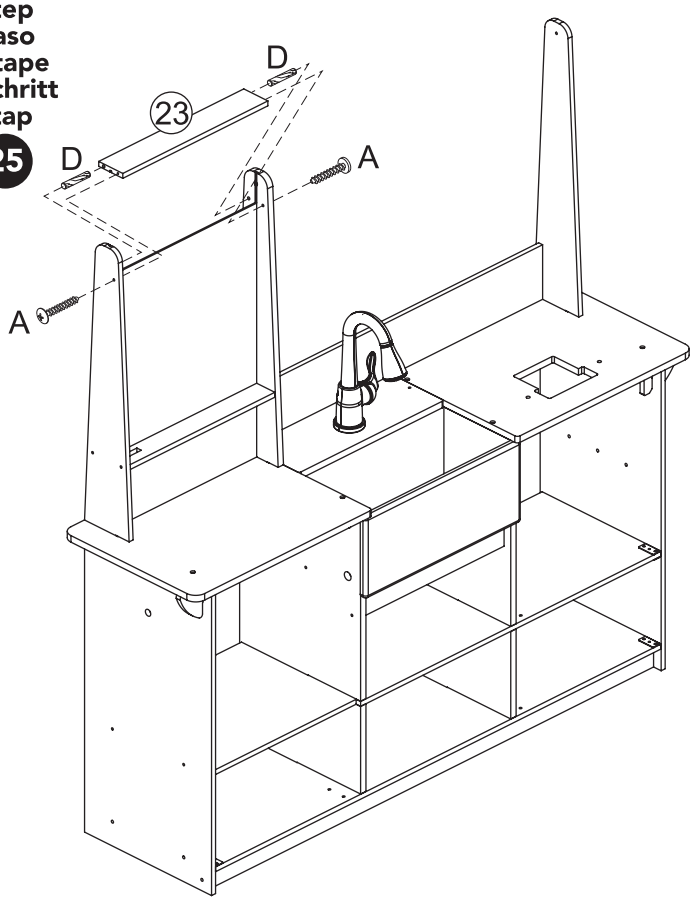

Step
Paso
Étape
Schritt
Stap

26

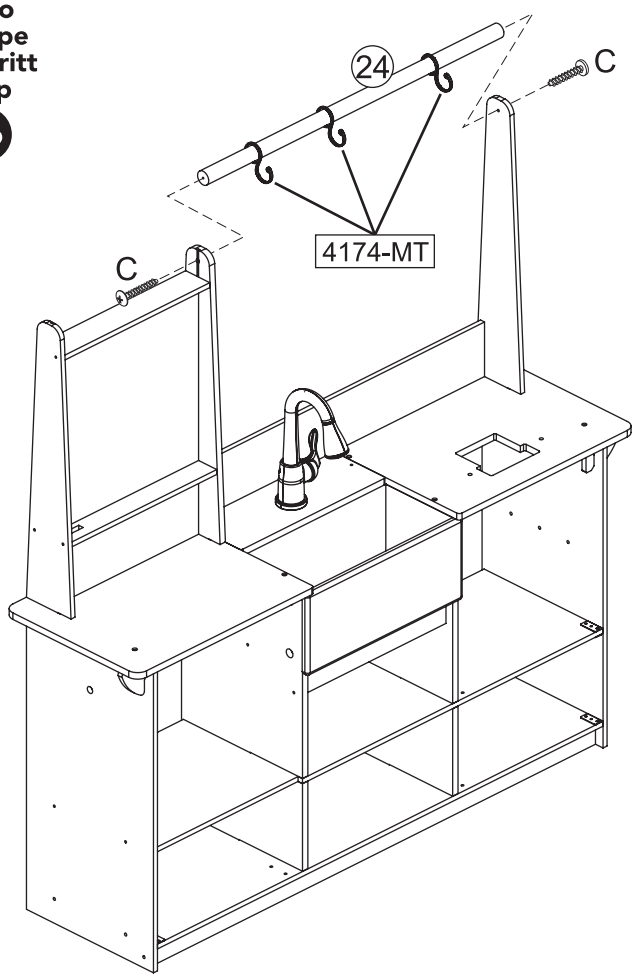

Step
Paso
Étape
Schritt
Stap

27

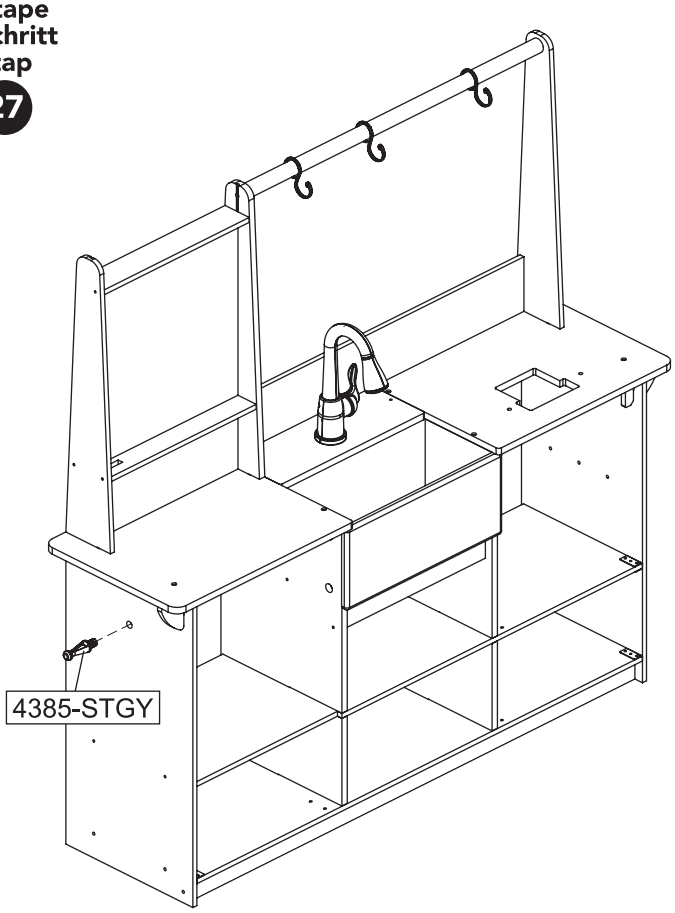

Step
Paso
Étape
Schritt
Stap

28

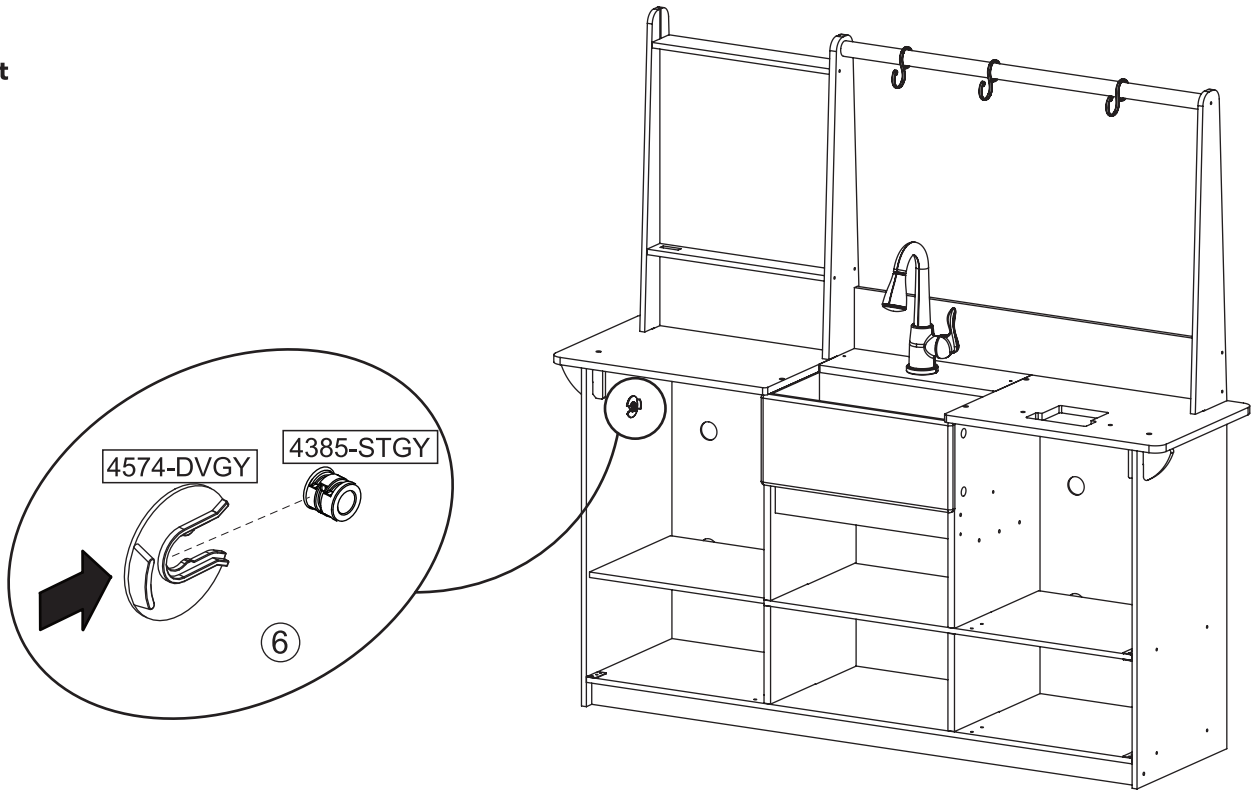

Step
Paso
Étape
Schritt
Stap

29

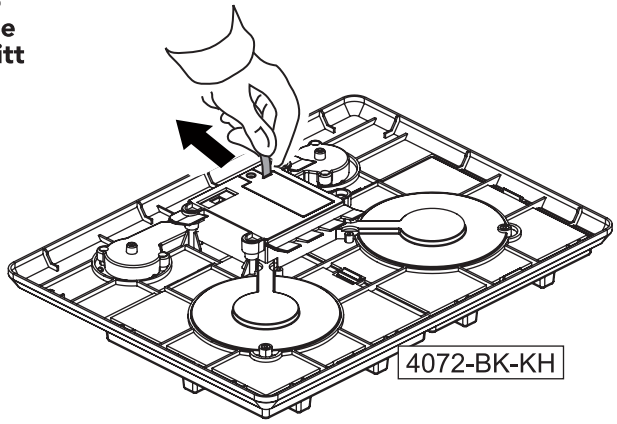

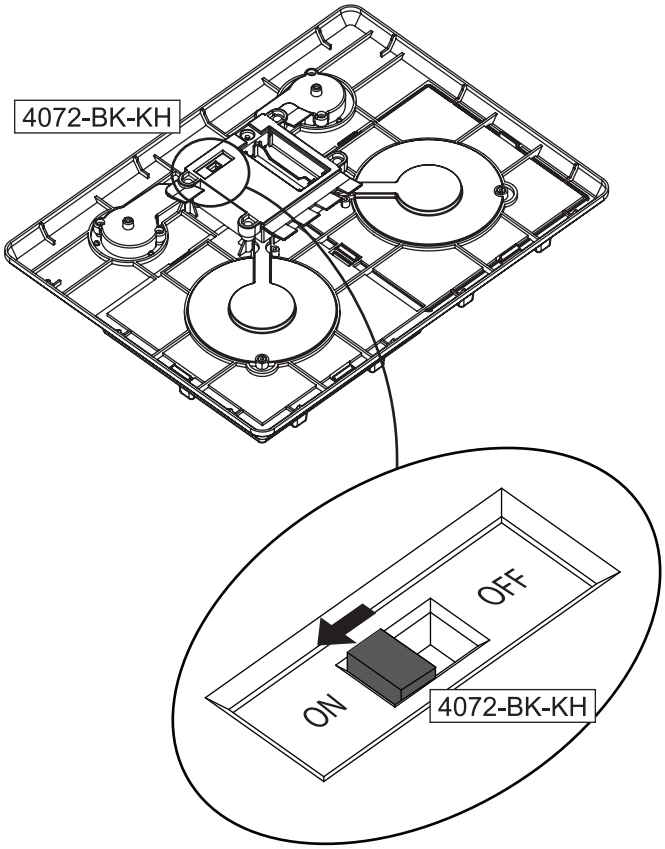

Step
Paso
Étape
Schritt
Stap

30

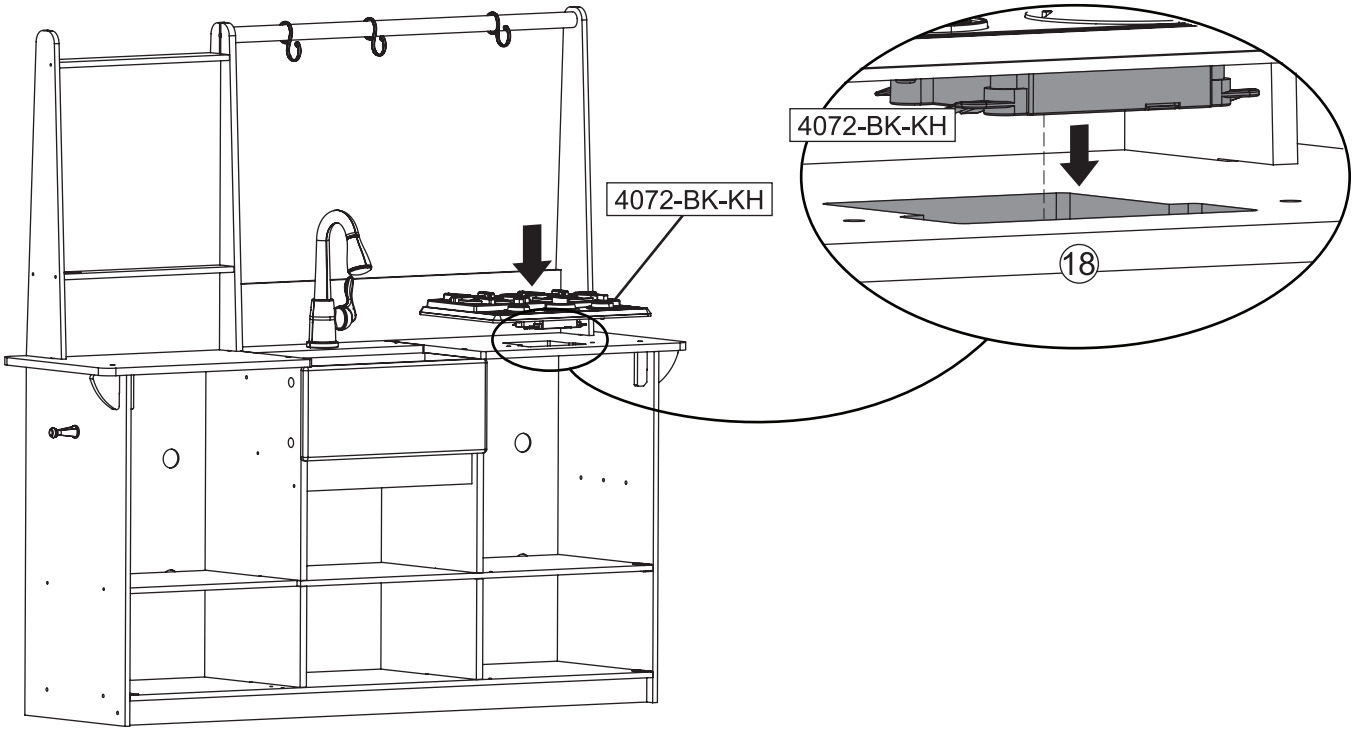

Step
Paso
Étape
Schritt
Stap

31

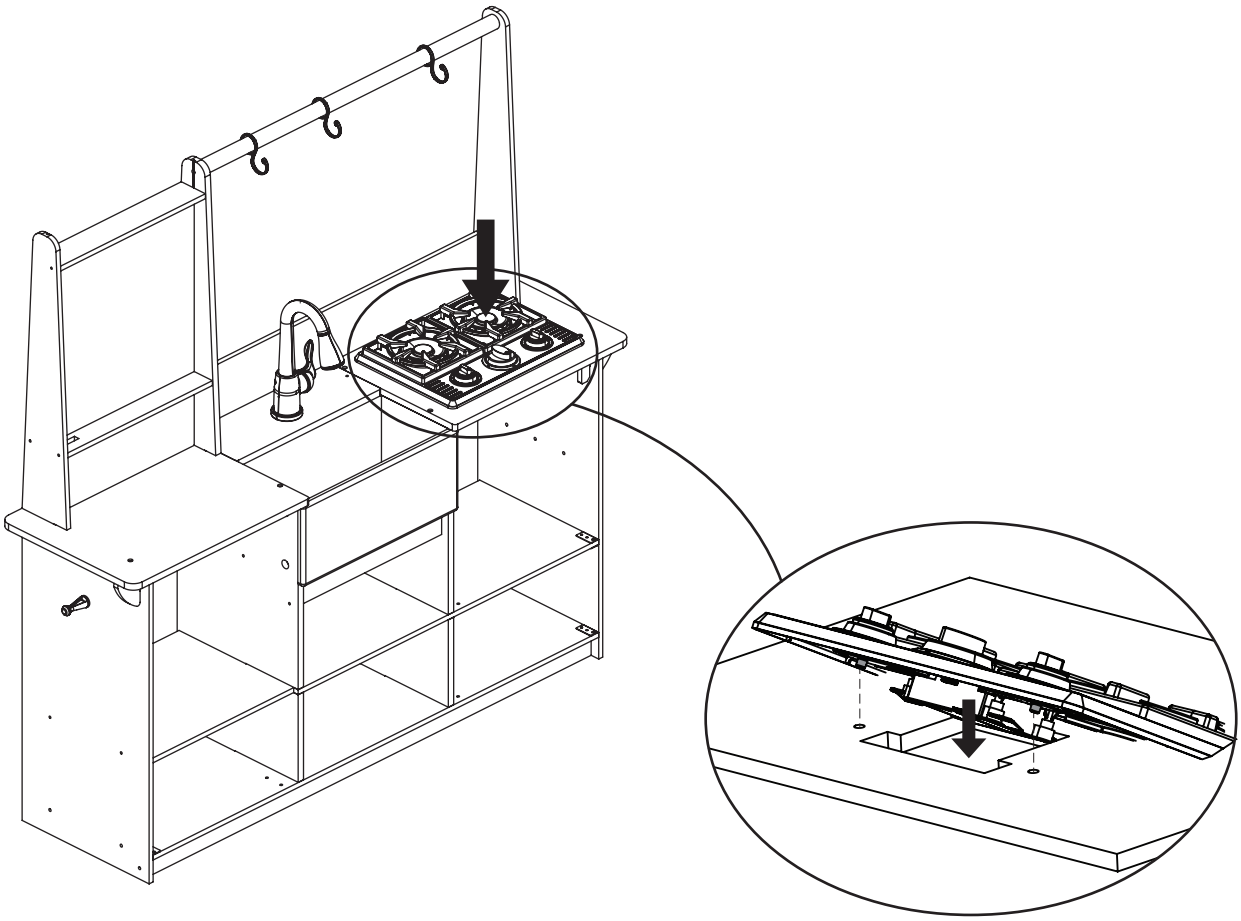

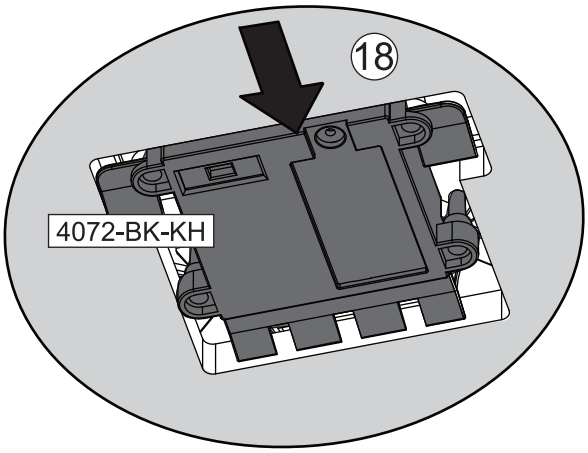

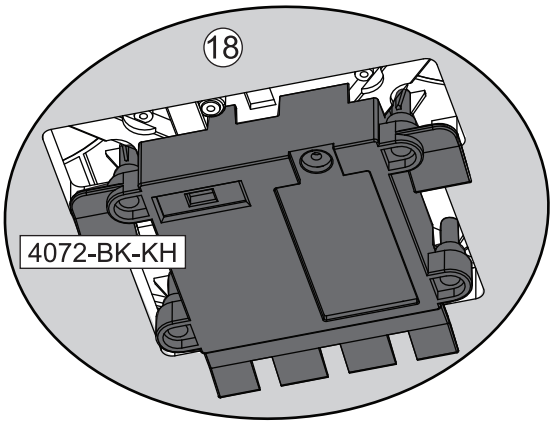

Step
Paso
Étape
Schritt
Stap

32

Step
Paso
Étape
Schritt
Stap

33

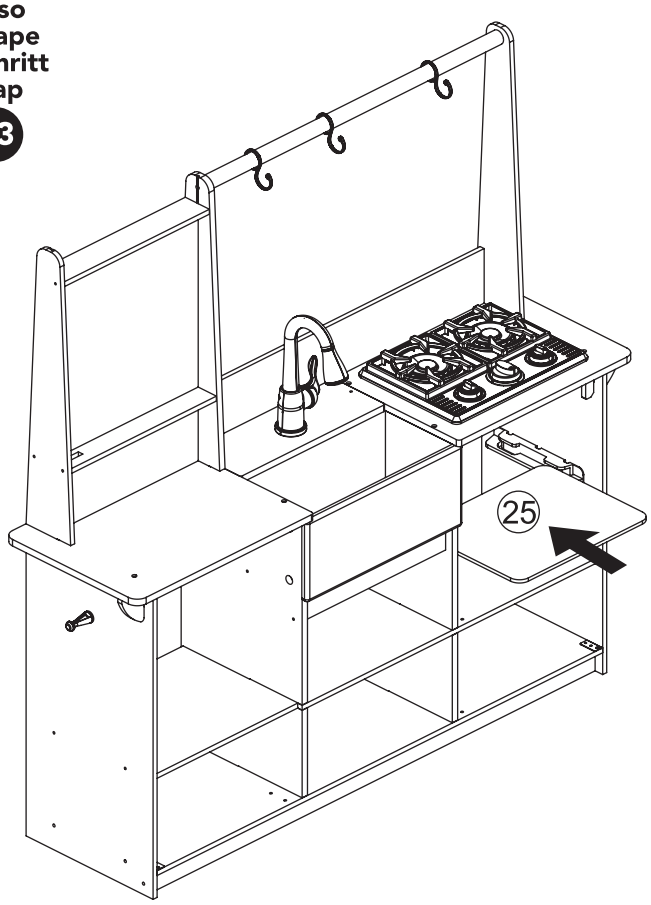

Step
Paso
Étape
Schritt
Stap

34

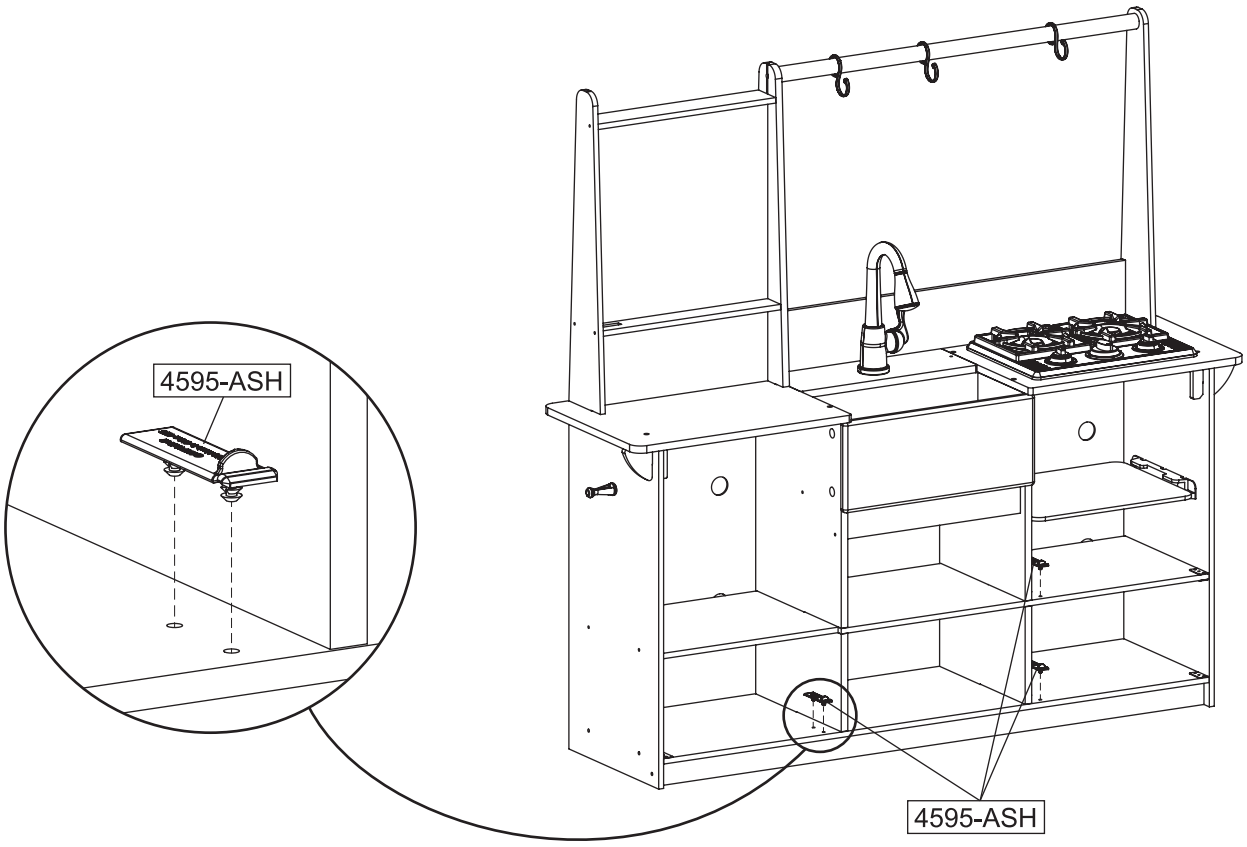

Step
Paso
Étape
Schritt
Stap
35

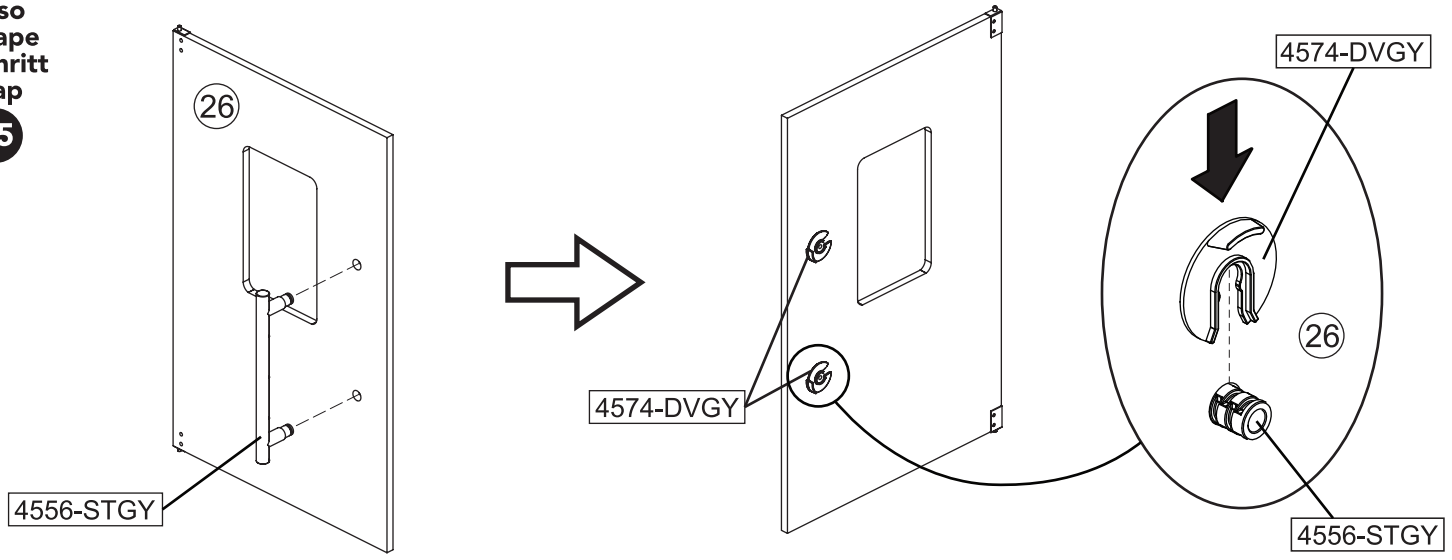

Step
Paso
Étape
Schritt
Stap
36

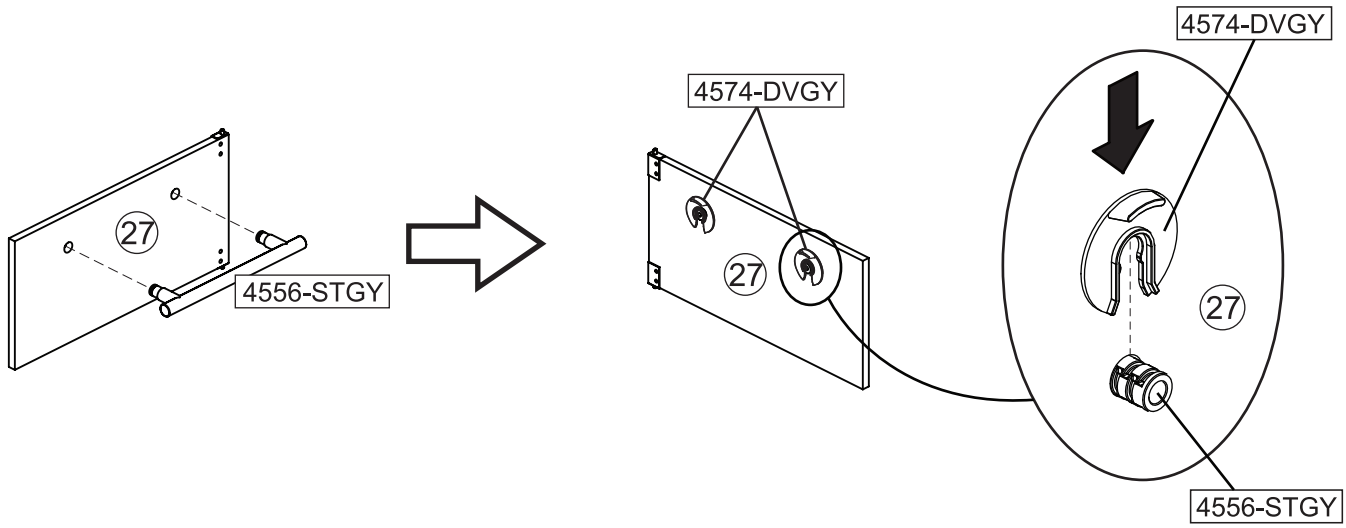

Step
Paso
Étape
Schritt
Stap
37

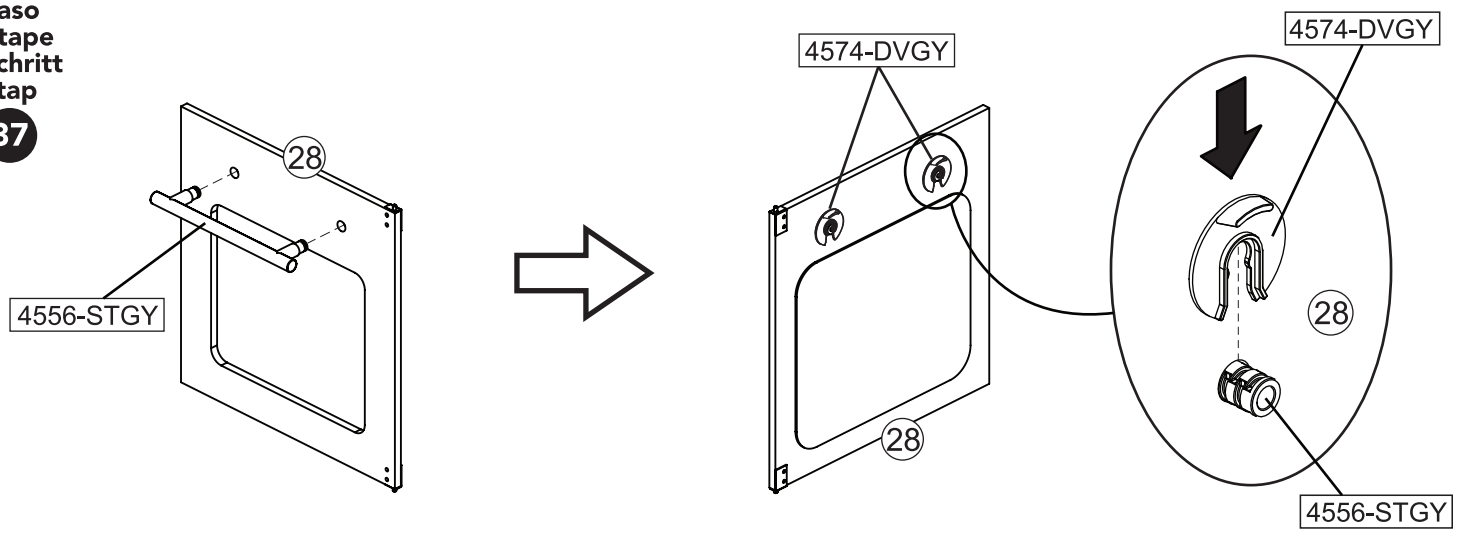

Step
Paso
Étape
Schritt
Stap

38

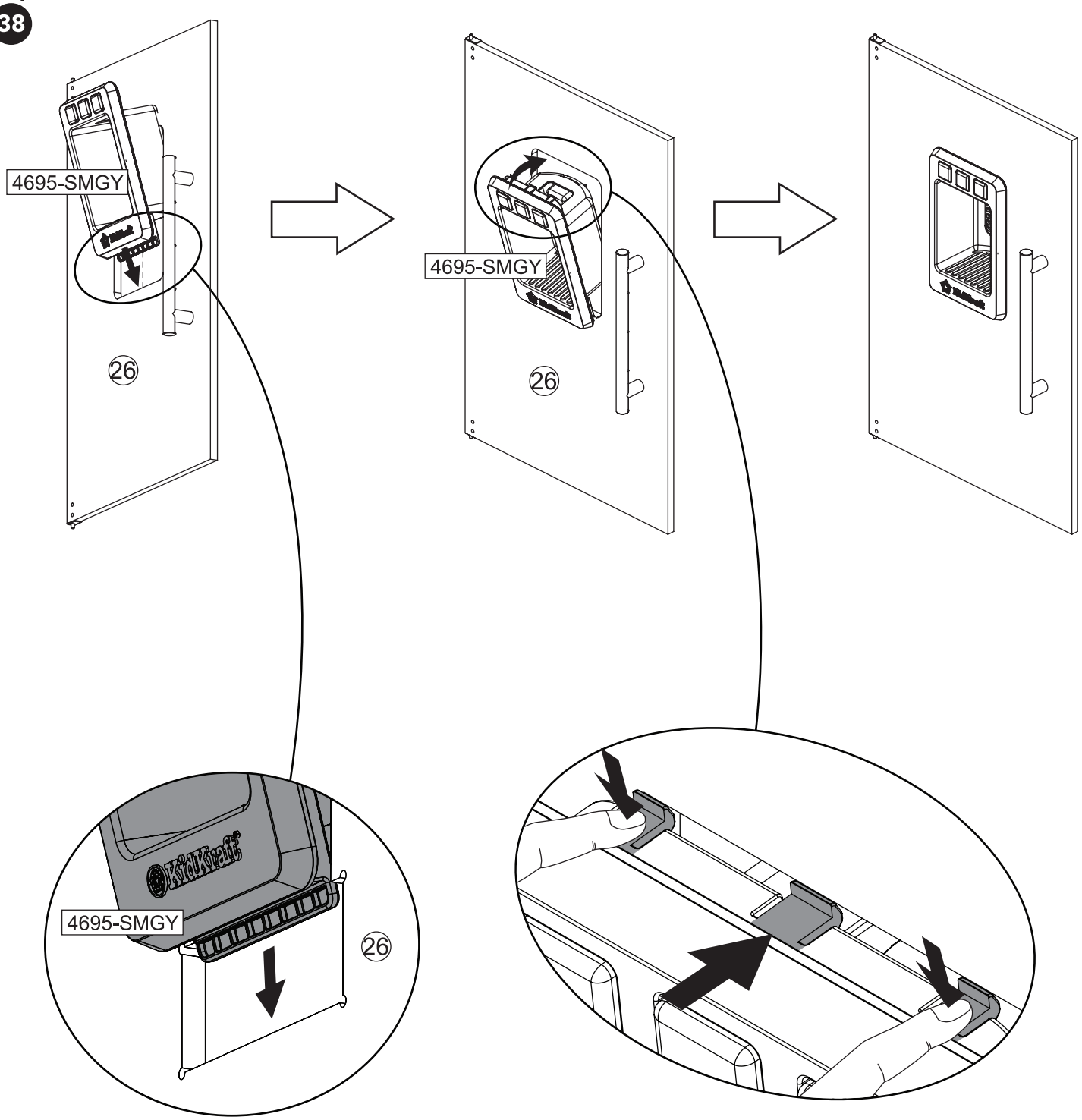

Step
Paso
Étape
Schritt
Stap

39

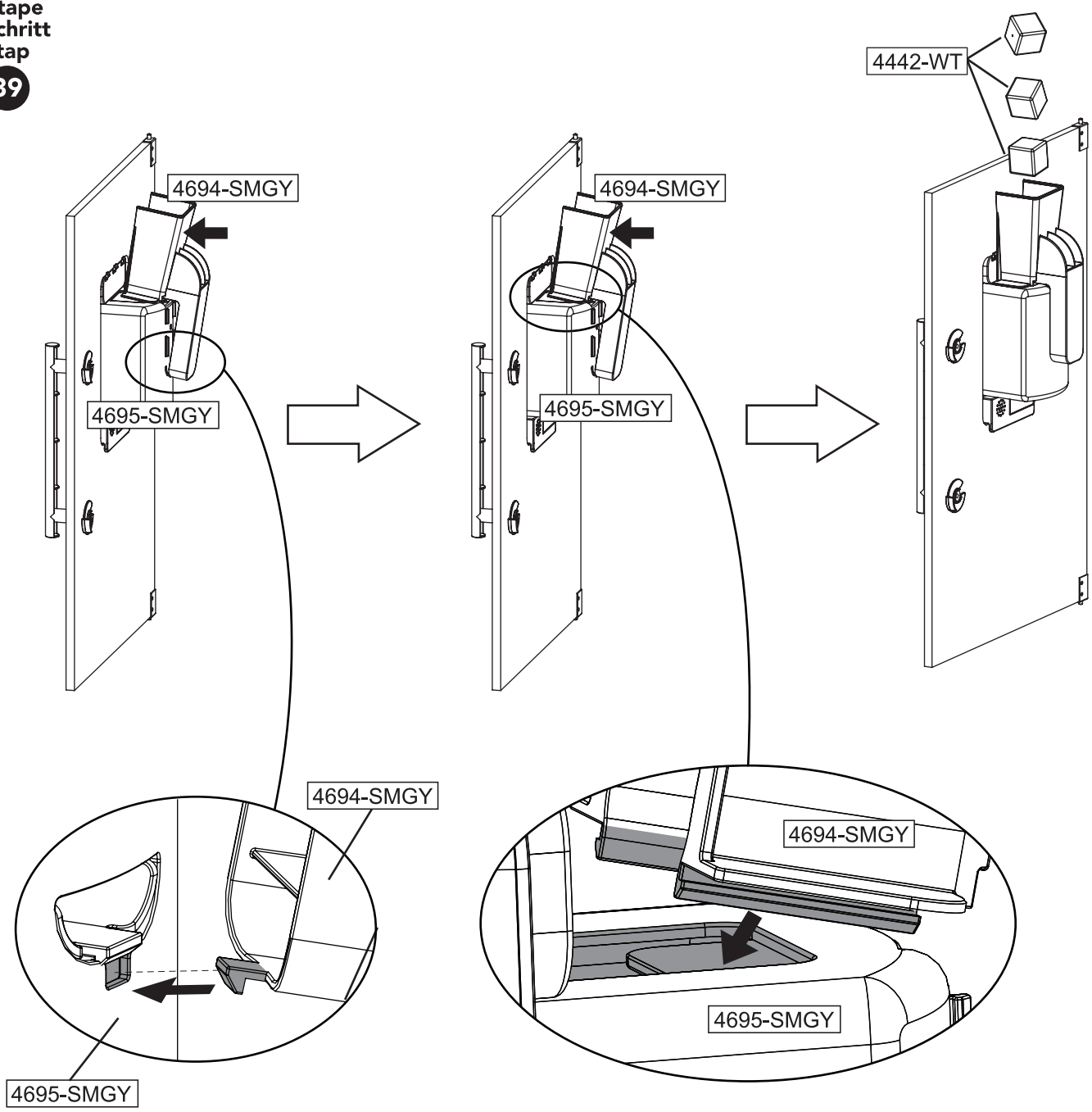

Step
Paso
Étape
Schritt
Stap

40

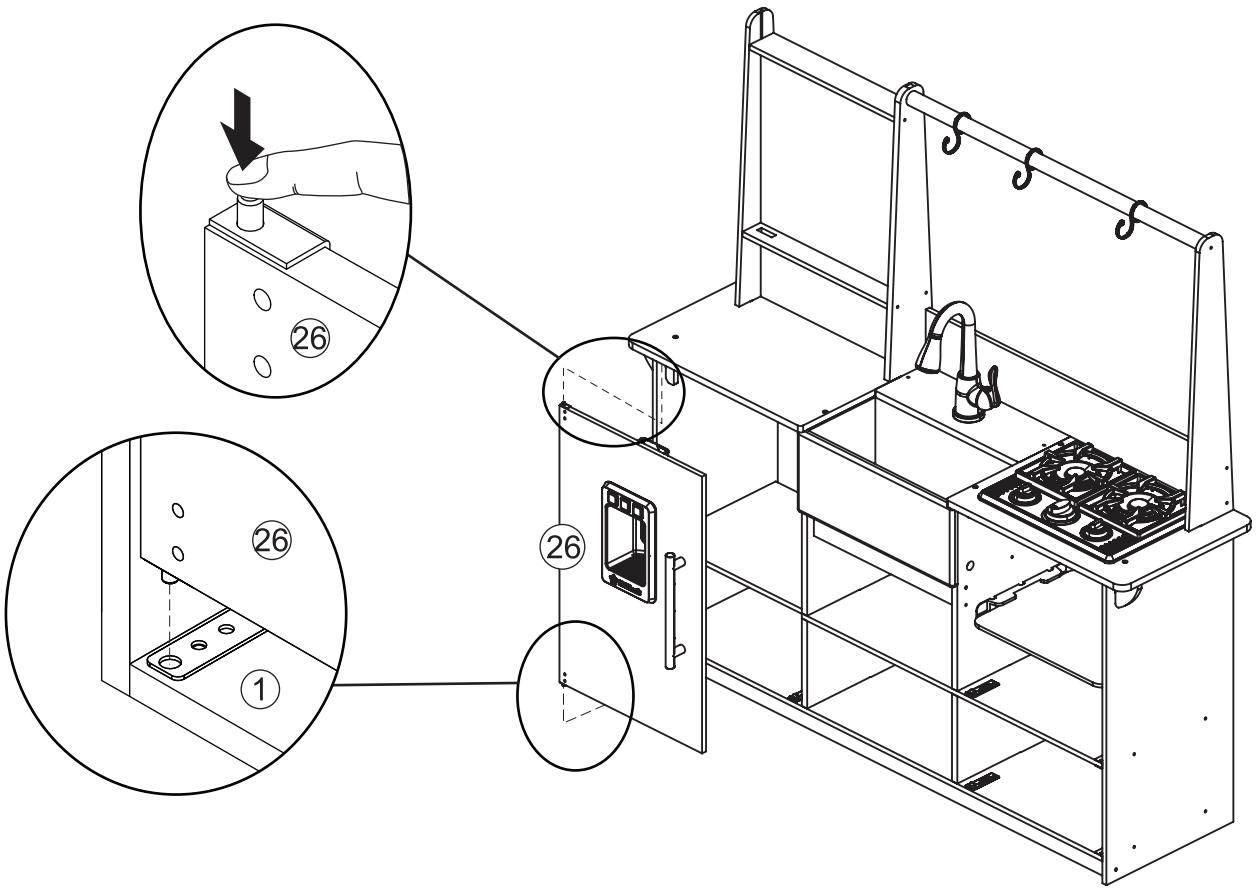

Step
Paso
Étape
Schritt
Stap

41

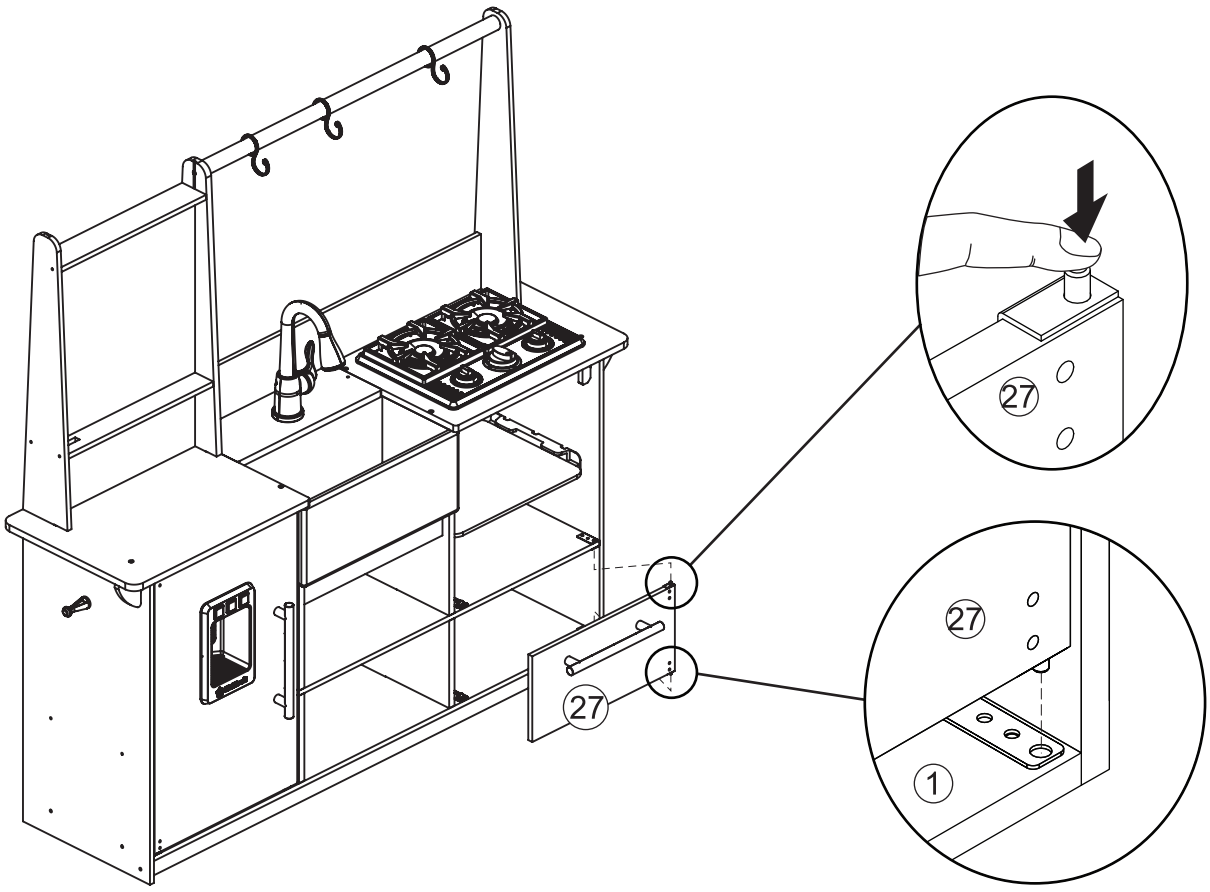

Step
Paso
Étape
Schritt
Stap

42

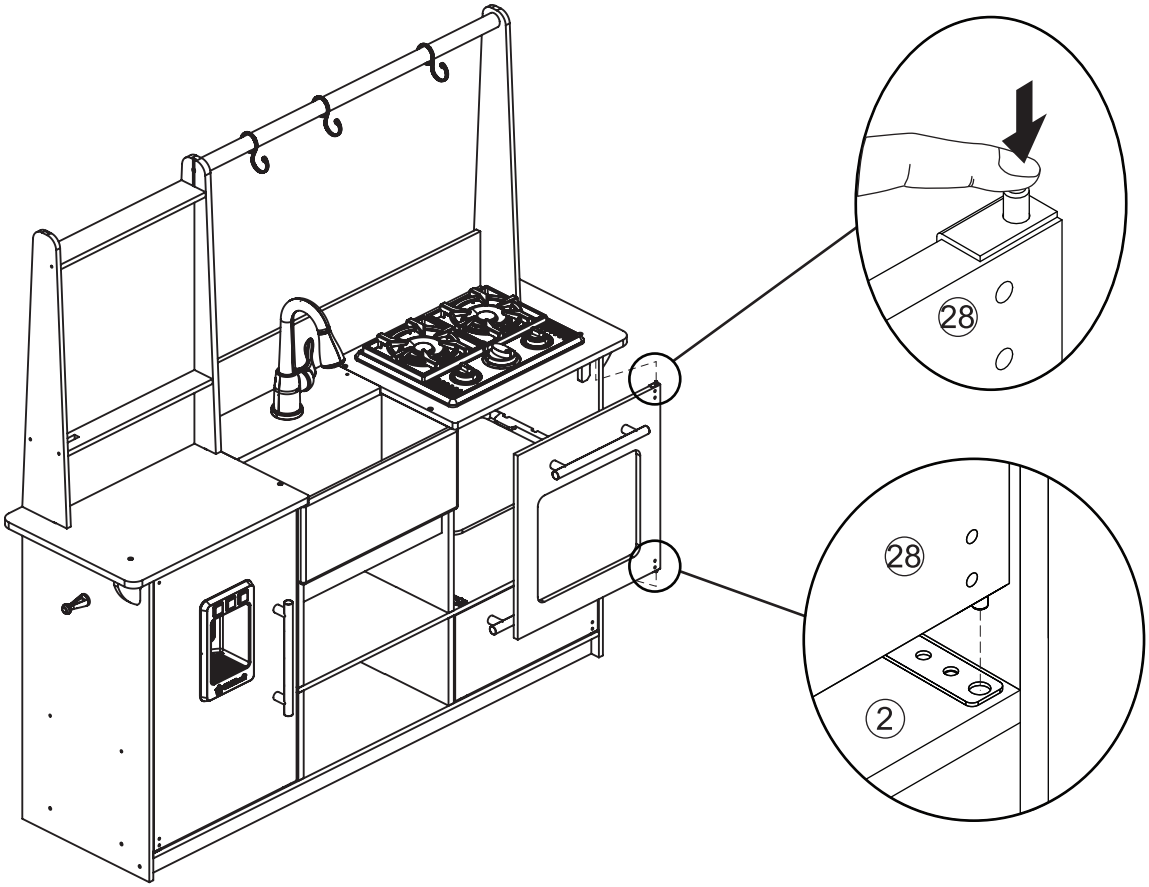

Step
Paso
Étape
Schritt
Stap

43 x 2

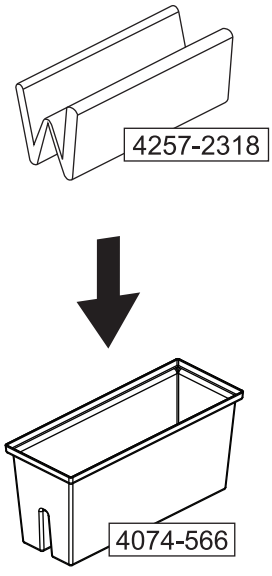

Step
Paso
Étape
Schritt
Stap

44

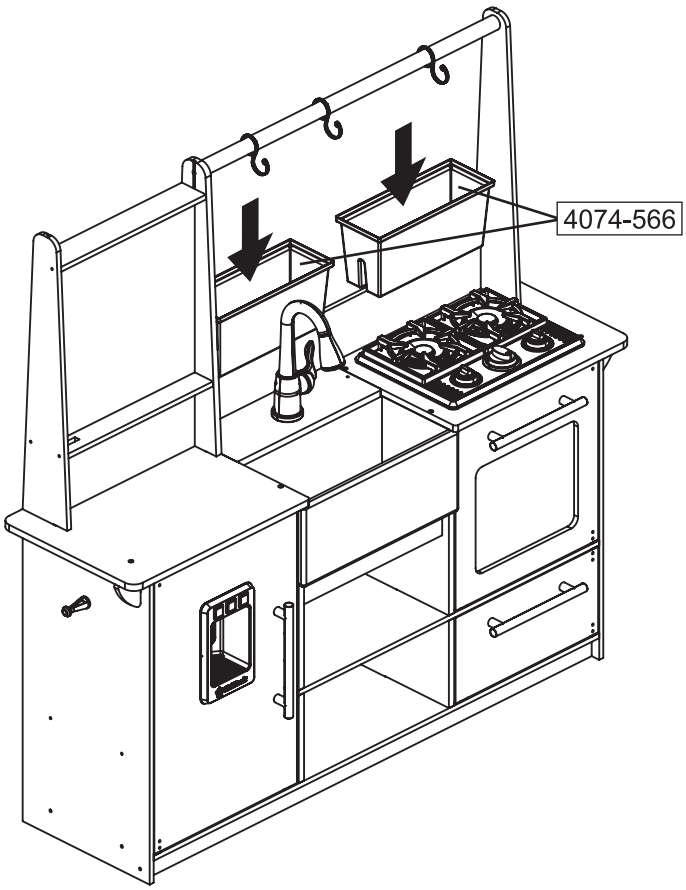

Step
Paso
Étape
Schritt
Stap

45 x 2

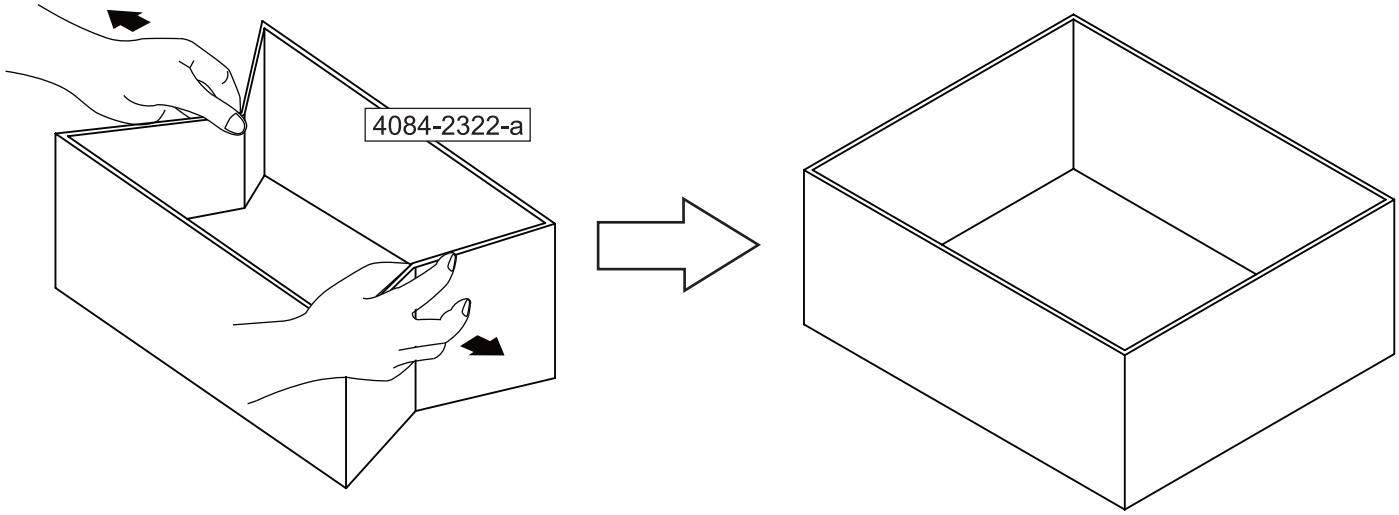

Step
Paso
Étape
Schritt
Stap

46 x 2

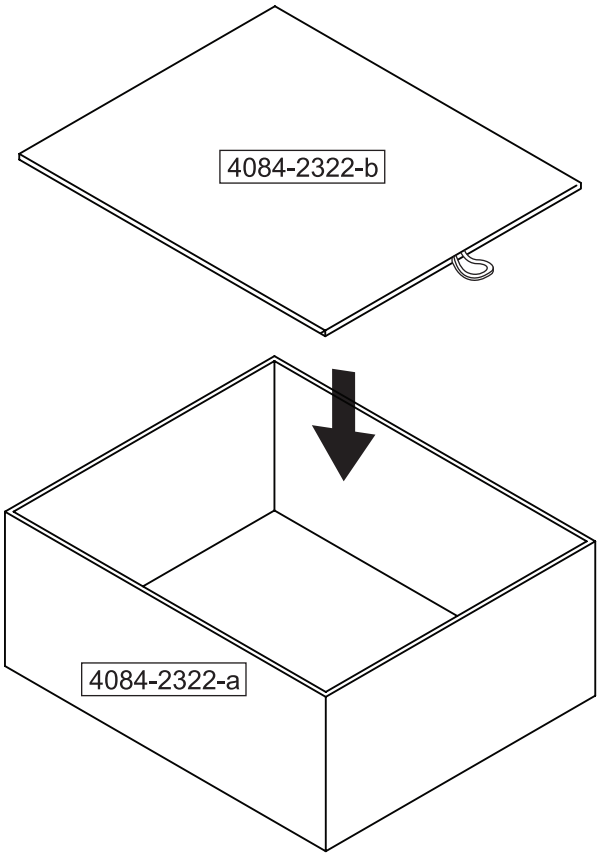

Step
Paso
Étape
Schritt
Stap

47

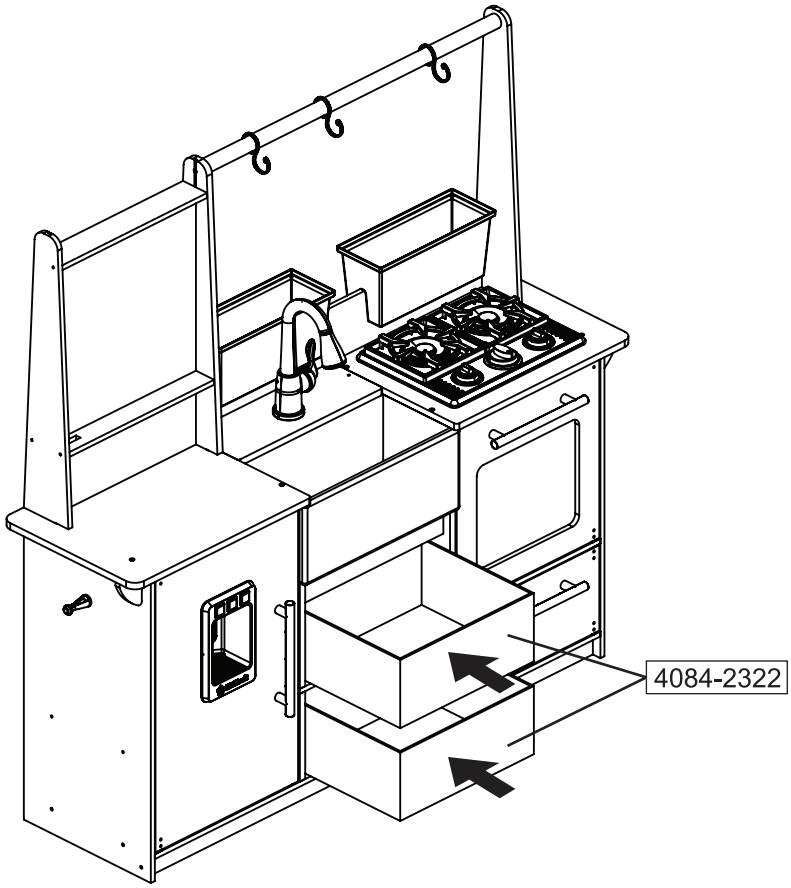

Step
Paso
Étape
Schritt
Stap

48

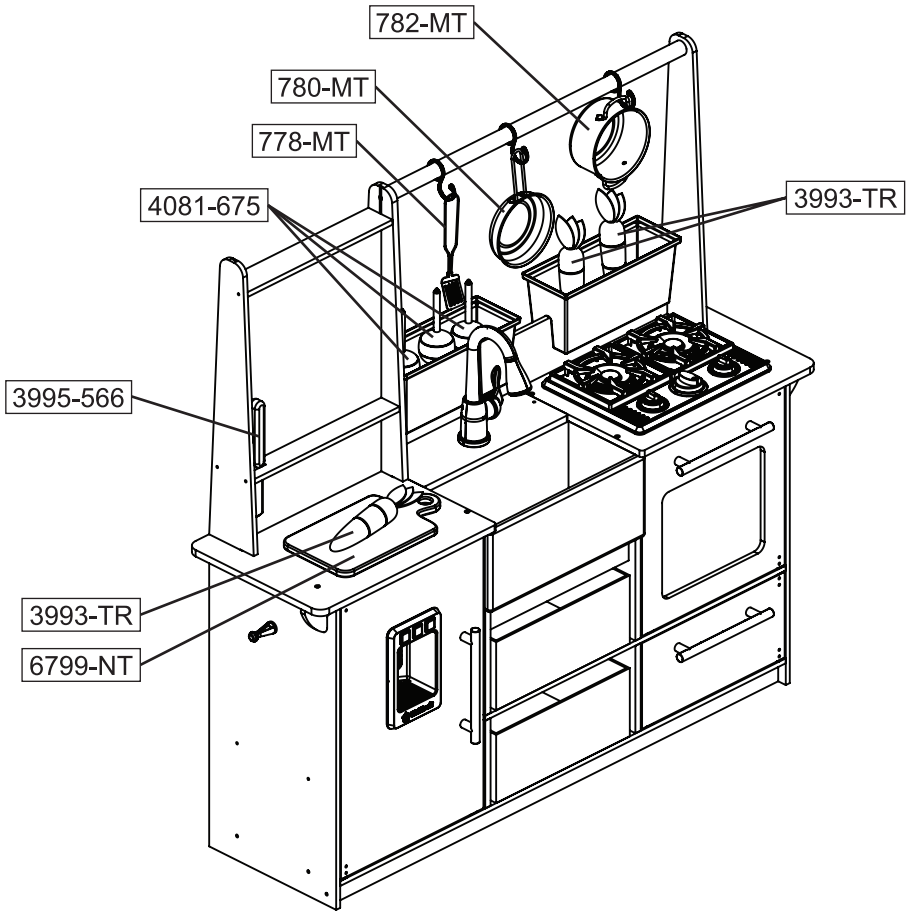

Step
Paso
Étape
Schritt
Stap
49

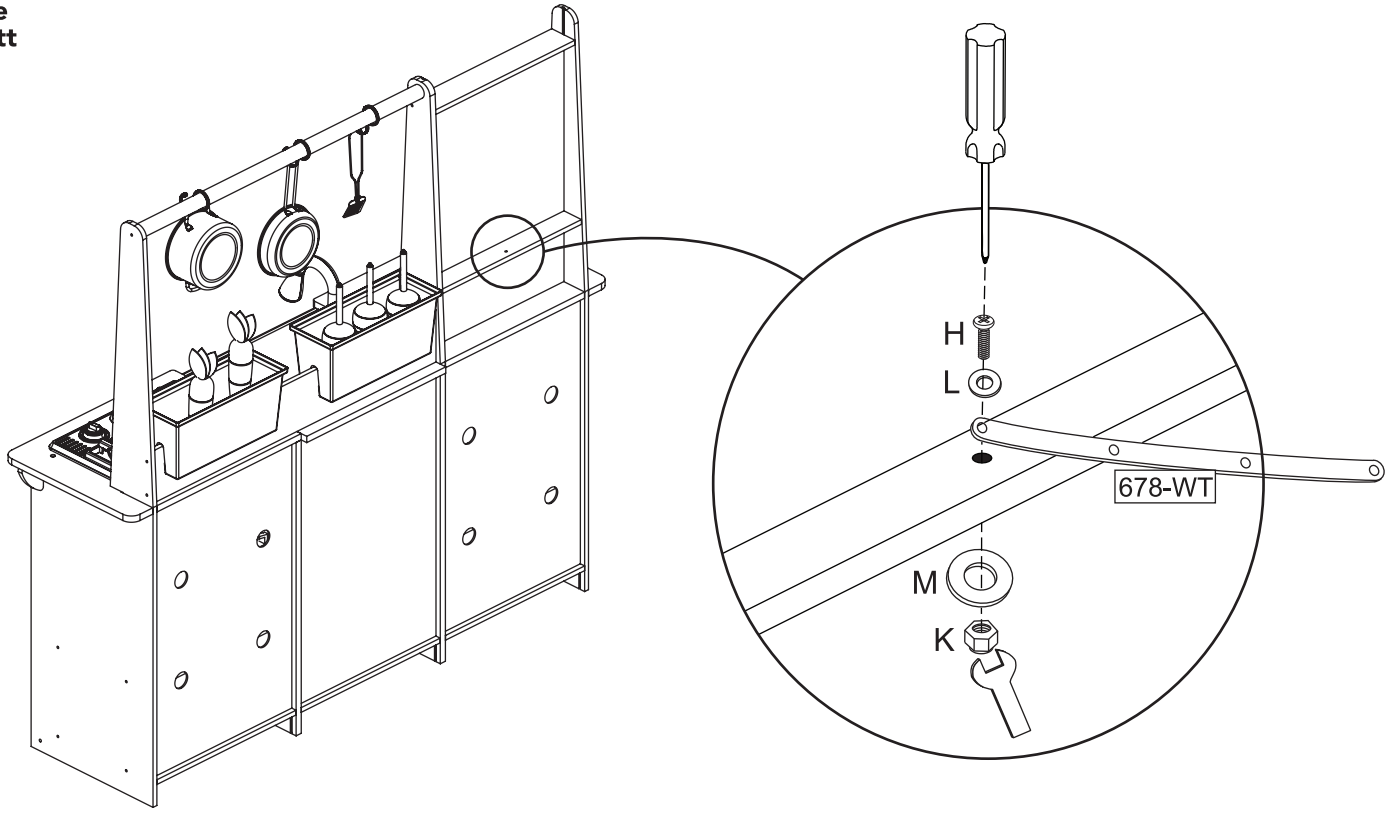

Step
Paso
Étape
Schritt
Stap
50

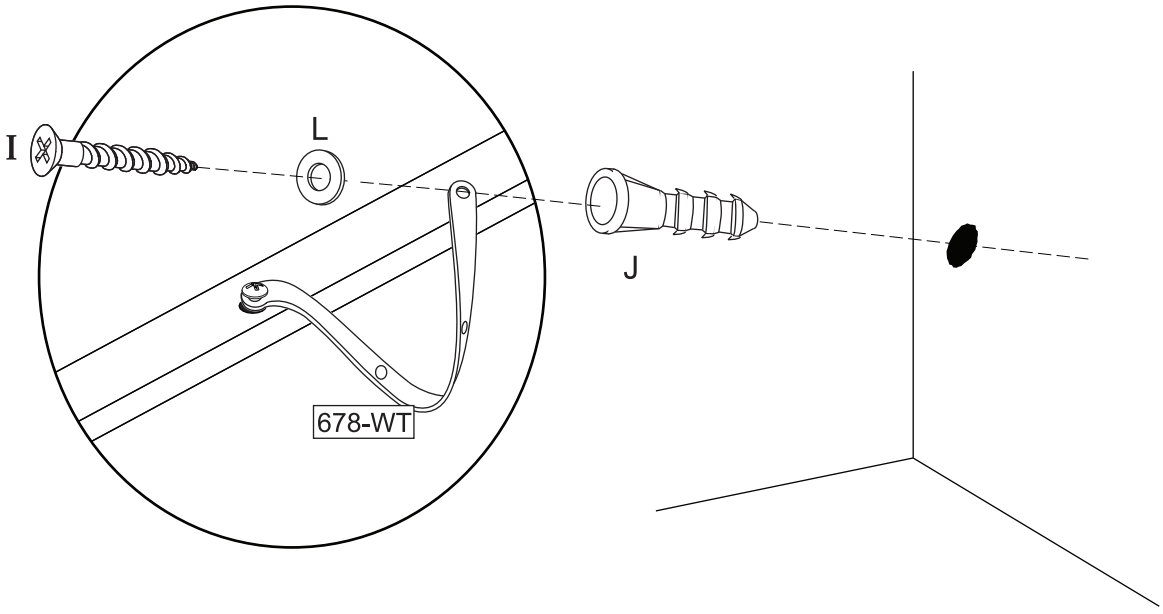

⚠ WARNING:
Do not install on a wall where items can fall off and injure a child.

⚠ ADVERTENCIA:
No instale en una pared donde otros artículos se puedan caer y lastimar a un niño.

⚠ AVERTISSEMENT:
Ne pas installer sur un mur duquel d'autres objets risquent de tomber et blesser un enfant. A monter par un adulte.

⚠ VORSICHT:
Bitte nicht an einer Wand anbringen, wo Dinge herunterfallen und Kinder verletzen könnten.

⚠WAARASCHUWING:
Niet monteren aan een muur waar voorwerpen kunnen afvallen en een kind gewond kan raken.

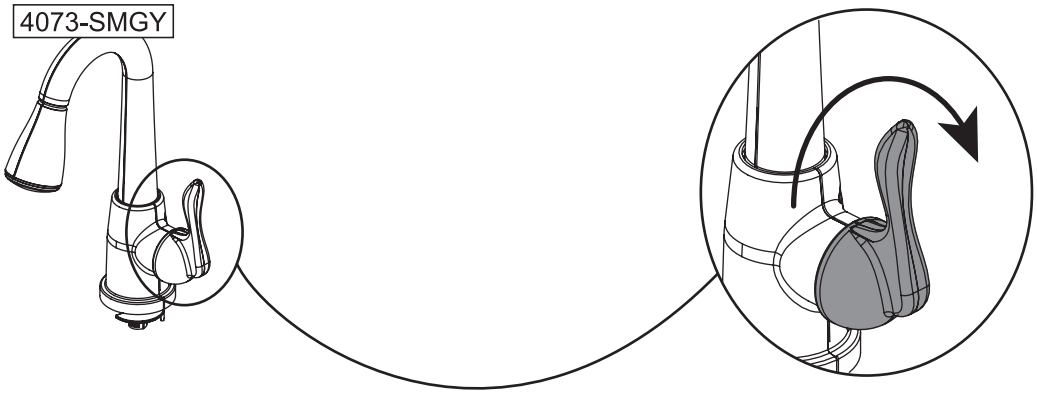

Step
Paso
Étape
Schritt
Stap

A1

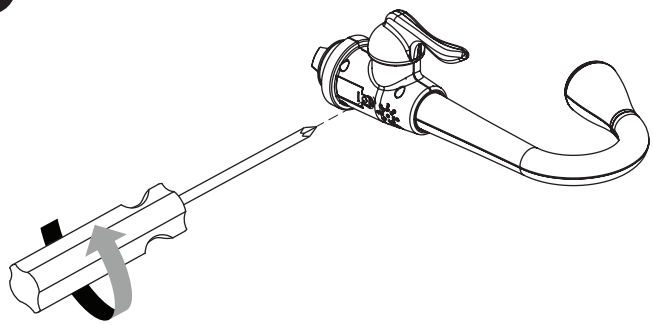

Step
Paso
Étape
Schritt
Stap

A3

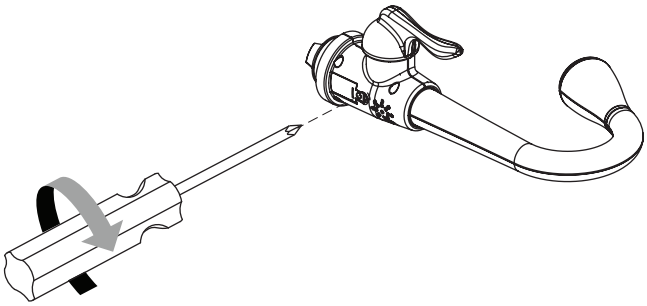

Step
Paso
Étape
Schritt
Stap

A2

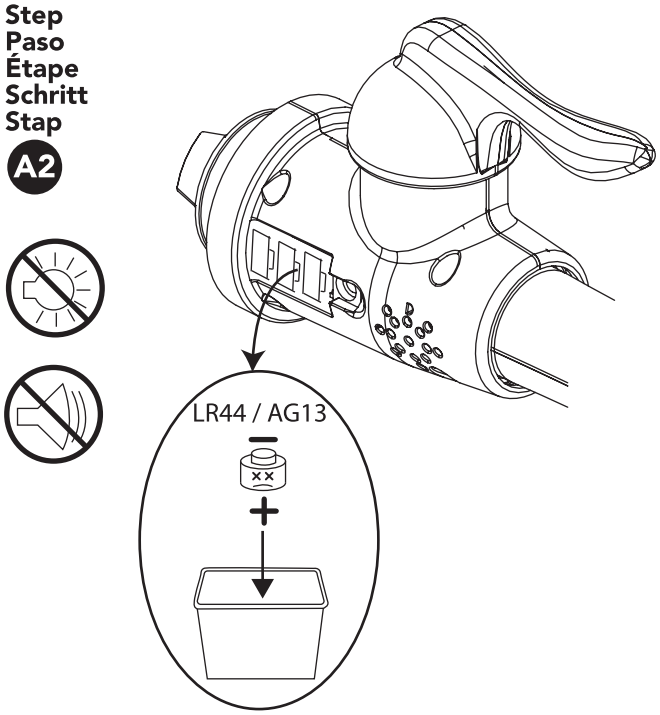

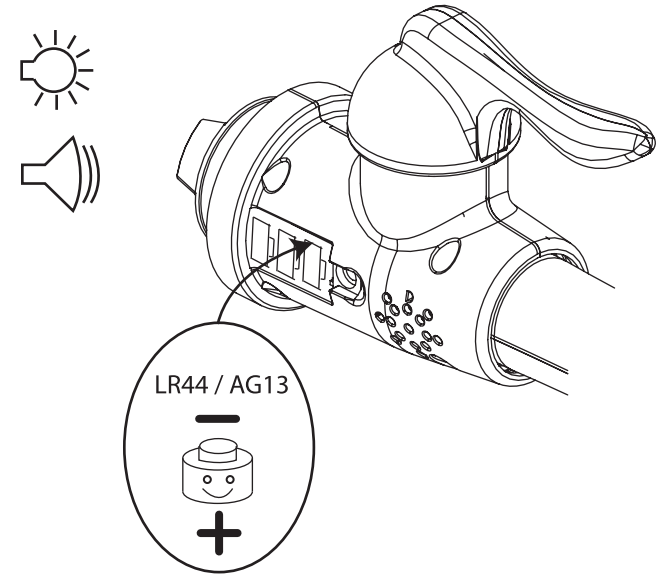

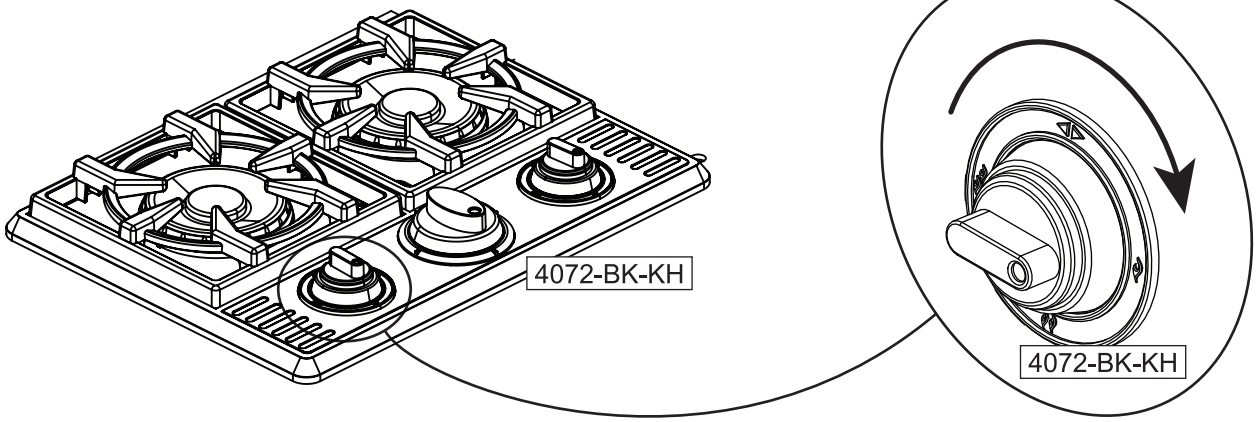

Step
Paso
Étape
Schritt
Stap
B1

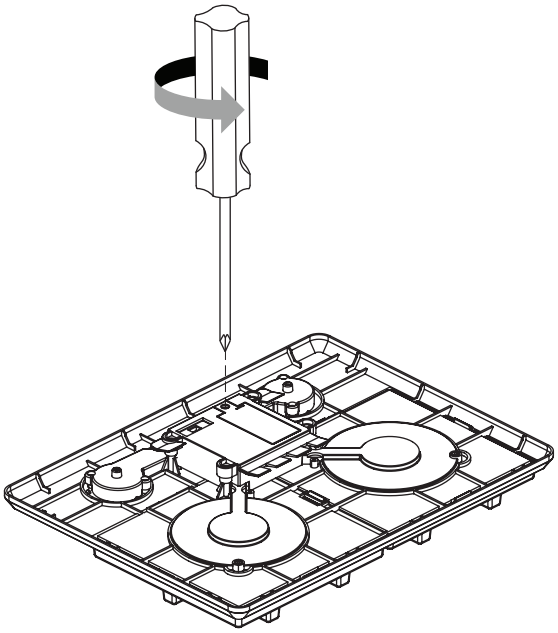

Step
Paso
Étape
Schritt
Stap
B3

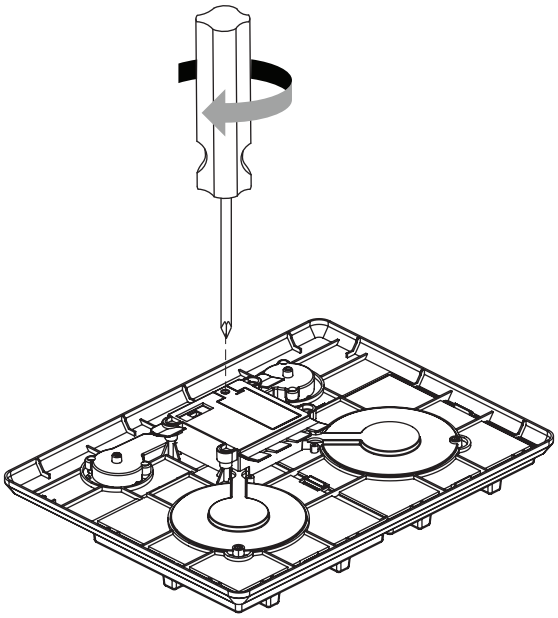
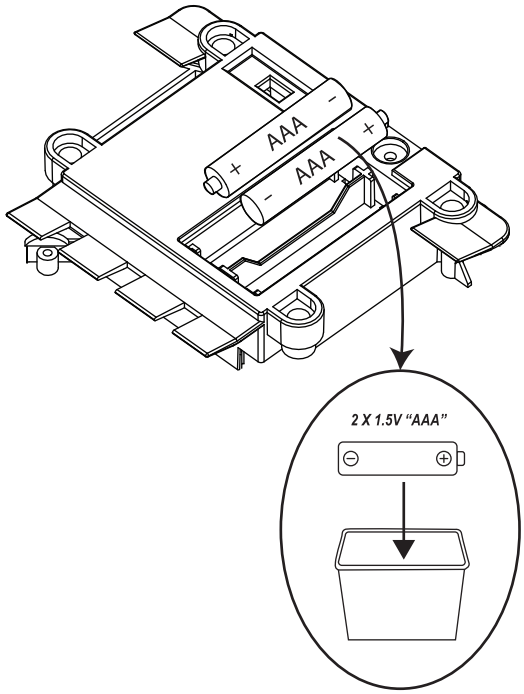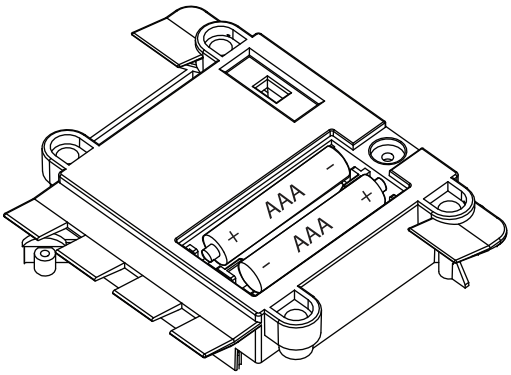
Step
Paso
Étape
Schritt
Stap
B2